Paigaldusjuhend

Daikin Altherma 3 H MT W

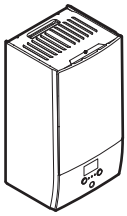

https://daikintechnicaldatahub.eu

ETBH12EF6V
ETBH12EF9W
ETBX12EF6V
ETBX12EF9W

Paigaldusjuhend
Daikin Altherma 3 H MT W

Eesti

CE - DECLARATION-OF-CONFORMITY
CE - KONFORMITÄTSERKLÄRUNG
CE - DECLARATION-DE-CONFORMITE
CE - CONFORMITEITSVERKLARING
CE - DECLARACION-DE-CONFORMIDAD
CE - DICHIARAZIONE-DI-CONFORMITA
CE - ΔΗΛΩΣΗ ΣΥΜΜΟΡΦΩΣΗΣ
CE - DECLARAÇÃO-DE-CONFORMIDADE
CE - ЗАЯВЛЕНИЕ-О-СООТВЕТСТВИИ
CE - OVERENSSTEMMELSESERKLÆRING
CE - FÖRSÄKRAN-OM-ÖVERENSTÄMMELSE
CE - ERKLÆRING OM-SAMSVAR
CE - ILMOITUS-YHDENMUKAISUUDESTA
CE - PROHLÁŠENÍ-O-SHODĚ
CE - IZJAVA-O-USKLAĐENOSTI
CE - MEGFELELŐSÉGI-NYILATKOZAT
CE - DEKLARACJA-ZGODNOŚCI
CE - DECLARAŢIE-DE-CONFORMITATE
CE - IZJAVA O SKLADNOSTI
CE - VASTAVUSDEKLARATSIOON
CE - ДЕКЛАРАЦИЯ-ЗА-СЪОТВЕТСТВИЕ
CE - ATITIKTIES-DEKLARACIJA
CE - ATBILSTĪBAS-DEKLARĀCIJA
CE - VYHLÁSENIE-ZHODY
CE - UYGUNLUK-BEYANI

Daikin Europe N.V.

01 (GB) declares under its sole responsibility that the equipment to which this declaration relates:
02 (D) erklärt auf seine alleinige Verantwortung daß die Ausrüstung für die diese Erklärung bestimmt ist:
03 (F) déclare sous sa seule responsabilité que l'équipement visé par la présente déclaration:
04 (NL) verklaart hierbij op eigen exclusieve verantwoordelijkheid dat de apparatuur waarop deze verklaring betrekking heeft:
05 (E) declara bajo su única responsabilidad que el equipo al que hace referencia la declaración:
06 (I) dichiara sotto la propria responsabilità che gli apparecchi a cui è riferita questa dichiarazione:
07 (GR) δηλώνει με αποκλειστική της ευθύνη ότι ο εξοπλισμός στον οποίο αναφέρεται η παρούσα δήλωση:
08 (P) declara sob sua exclusiva responsabilidade que os equipamentos a que esta declaração se refere:
09 (RUS) заявляет, исключительно под свою ответственность, что оборудование, к которому относится настоящее заявление:
10 (DK) erklærer under eneansvarlig, at udstyret, som er omfattet af denne erklæring:
11 (S) deklarerar i egenskap av huvudansvarig, att utrustningen som berörs av denna deklaration innebär att:
12 (N) erklærer et fullstendig ansvar for at det utstyr som berøres av denne deklarasjon innebærer at:
13 (FIN) ilmoittaa yksinomaan omalla vastuullaan, että tämän ilmoituksen tarkoittamat laitteet:
14 (CZ) prohlašuje ve své plné odpovědnosti, že zařízení, k němuž se toto prohlášení vztahuje:
15 (HR) izjavljuje pod isključivo vlastitom odgovornošću da oprema na koju se ova izjava odnosi:
16 (H) teljes felelősségé tudatában kijelenti, hogy a berendezések, melyekre e nyilatkozat vonatkozik:
17 (PL) deklaruje na własną i wyłączną odpowiedzialność, że urządzenia, których ta deklaracja dotyczy:
18 (RO) declară pe proprie răspundere că echipamentele la care se referă această declaraţie:
19 (SLO) z vso odgovornostjo izjavlja, da je oprema naprav, na katero se izjava nanaša:
20 (EST) kinnitab oma täielikul vastutusel, et käesoleva deklaratsiooni alla kuuluv varustus:
21 (BG) декларира на своя отговорност, че оборудването, за което се отнася тази декларация:
22 (LT) visiška savo atsakomybe skelbia, kad įranga, kuriai taikoma ši deklaracija:
23 (LV) ar pilnu atbildību apliecina, ka tālāk aprakstītās iekārtas, uz kurām attiecas šī deklarācija:
24 (SK) vyhlasuje na vlastnú zodpovednosť, že zariadenie, na ktoré sa vzťahuje toto vyhlásenie:
25 (TR) tamamen kendi sorumluluğunda olmak üzere bu bildirinin ilgili olduğu donanımının aşağıdaki gibi olduğunu beyan eder:

ETBH12EF6V, ETBH12EF9W,
ETBX12EF6V, ETBX12EF9W,

01 are in conformity with the following standard(s) or other normative document(s), provided that these are used in accordance with our instructions:
02 derden folgenden Norm(en) oder einem anderen Normdokument oder -dokumenten entspricht/entsprechen, unter der Voraussetzung, daß sie gemäß unseren Anweisungen eingesetzt werden:
03 sont conformes à la/aux norme(s) ou autre(s) document(s) normatif(s), pour autant qu'ils soient utilisés conformément à nos instructions:
04 conform de volgende norm(en) of één of meer andere bindende documenten zijn, op voorwaarde dat ze worden gebruikt overeenkomstig onze instructies:
05 están en conformidad con la(s) siguiente(s) norma(s) u otro(s) documento(s) normativo(s), siempre que sean utilizados de acuerdo con nuestras instrucciones:
06 sono conformi al(i) seguente(i) standard(s) o altro(i) documento(i) a carattere normativo, a patto che vengano usati in conformità alle nostre istruzioni:
07 είναι σύμφωνα με το(α) ακόλουθο(α) πρότυπο(α) ή άλλο έγγραφο(α) κανονισμών, υπό την προϋπόθεση ότι χρησιμοποιούνται σύμφωνα με τις οδηγίες μας:
08 estão em conformidade com a(s) seguinte(s) norma(s) ou outro(s) documento(s) normativo(s), desde que estes sejam utilizados de acordo com as nossas instruções:
09 соответствуют следующим стандартам или другим нормативным документам, при условии их использования согласно нашим инструкциям:
10 overholder følgende standard(er) eller andet/andre retningsgivende dokument(er), forudsat at disse anvendes i henhold til vore instrukser:
11 respektive utrustning är utförd i överensstämmelse med och följer följande standard(er) eller andra normgivande dokument, under förutsättning att användning sker i överensstämmelse med våra instruktioner:
12 respektive utstyr er i overensstemmelse med følgende standard(er) eller andre normgivende dokument(er), under forutsetning av at disse brukes i henhold til våre instrukser:
13 vastaavat seuraavien standardien ja muiden ohjeellisten dokumenttien vaatimuksia edellyttäen, että niitä käytetään ohjeidemme mukaisesti:
14 za předpokladu, že jsou využívány v souladu s našimi pokyny, odpovídají následujícím normám nebo normativním dokumentům:
15 u skladu sa slijedećim standardom(ima) ili drugim normativnim dokumentom(ima), uz uvjet da se oni koriste u skladu s našim uputama:
16 megfelelnek az alábbi szabvány(ok)nak vagy egyéb irányadó dokumentum(ok)nak, ha azokat előírás szerint használják:
17 spełniają wymogi następujących norm i innych dokumentów normalizacyjnych, pod warunkiem że używane są zgodnie z naszymi instrukcjami:
18 sunt în conformitate cu următorul (următoarele) standard(e) sau alt(e) document(e) normativ(e), cu condiţia ca acestea să fie utilizate în conformitate cu instrucţiunile noastre:
19 skladni z naslednjimi standardi in drugimi normativi, pod pogojem, da se uporabljajo v skladu z našimi navodili:
20 on vastavuses järgmis(t)e standardi(te)ga või teiste normatiivsete dokumentidega, kui neid kasutatakse vastavalt meie juhenditele:
21 съответстват на следните стандарти или други нормативни документи, при условие, че се използват съгласно нашите инструкции:
22 atitinka žemiau nurodytus standartus ir (arba) kitus norminius dokumentus su sąlyga, kad yra naudojami pagal mūsų nurodymus:
23 tad, ja lietoti atbilstoši ražotāja norādījumiem, atbilst sekojošiem standartiem un citiem normatīviem dokumentiem:
24 sú v zhode s nasledovnou(ými) normou(ami) alebo iným(i) normatívnym(i) dokumentom(ami), za predpokladu, že sa používajú v súlade s naším návodom:
25 ürünün, talimatlarımıza göre kullanılması koşuluyla aşağıdaki standartlar ve norm belirten belgelerle uyumludur:

EN60335-2-40,

01 following the provisions of:
02 gemäß den Vorschriften der:
03 conformément aux stipulations des:
04 overeenkomstig de bepalingen van:
05 siguiendo las disposiciones de:
06 secondo le prescrizioni per:
07 με τήρηση των διατάξεων των:
08 de acordo com o previsto em:
09 в соответствии с положениями:
10 under iagttagelse af bestemmelserne i:
11 enligt villkoren i:
12 gitt i henhold til bestemmelsene i:
13 noudattaen määräyksiä:
14 za dodržení ustanovení předpisu:
15 prema odredbama:
16 követi a(z):
17 zgodnie z postanowieniami Dyrektyw:
18 în urma prevederilor:
19 ob upoštevanju določb:
20 vastavalt nõuetele:
21 спедвайки клаузите на:
22 laikantis nuostatų, pateikiamų:
23 ievērojot prasības, kas noteiktas:
24 održiavajúc ustanovenia:
25 bunun koşullarına uygun olarak:

Low Voltage 2014/35/EU
Electromagnetic Compatibility 2014/30/EU *

01 Directives, as amended.
02 Direktiven, gemäß Änderung.
03 Directives, telles que modifiées.
04 Richtlijnen, zoals geamendeerd.
05 Directivas, según lo enmendado.
06 Direttive, come da modifica.
07 Οδηγιών, όπως έχουν τροποποιηθεί.
08 Directivas, conforme alteração em.
09 Директив со всеми поправками.
10 Direktiver, med senere ændringer.
11 Direktiv, med företagna ändringar.
12 Direktiver, med foretatte endringer.
13 Direktiivejä, sellaisina kuin ne ovat muutettuina.
14 v platném znění.
15 Smjernice, kako je izmijenjeno.
16 irányelv(ek) és módosításaik rendelkezéseit.
17 z późniejszymi poprawkami.
18 Directivelor, cu amendamentele respective.
19 Direktive z vsemi spremembami.
20 Direktiivid koos muudatustega.
21 Директиви, с техните изменения.
22 Direktyvose su papildymais.
23 Direktīvās un to papildinājumos.
24 Smernice, v platnom znení.
25 Değiştirilmiş halleriyle Yönetmelikler.

01 Note* as set out in **<A>** and judged positively by **<B>** according to the **Certificate <C>**.
02 Hinweis* wie in **<A>** aufgeführt und von **<B>** positiv beurteilt gemäß **Zertifikat <C>**.
03 Remarque* tel que défini dans **<A>** et évalué positivement par **<B>** conformément au **Certificat <C>**.
04 Bemerk* zoals vermeld in **<A>** en positief beoordeeld door **<B>** overeenkomstig **Certificaat <C>**.
05 Nota* como se establece en **<A>** y es valorado positivamente por **<B>** de acuerdo con el **Certificado <C>**.
06 Nota* delineato nel **<A>** e giudicato positivamente da **<B>** secondo il **Certificato <C>**.
07 Σημείωση* όπως καθορίζεται στο **<A>** και κρίνεται θετικά από το **<B>** σύμφωνα με το **Πιστοποιητικό <C>**.
08 Nota* tal como estabelecido em **<A>** e com o parecer positivo de **<B>** de acordo com o **Certificado <C>**.
09 Примечание* как указано в **<A>** и в соответствии с положительным решением **<B>** согласно **Свидетельству <C>**.
10 Bemærk* som anført i **<A>** og positivt vurderet af **<B>** i henhold til **Certifikat <C>**.
11 Information* enligt **<A>** och godkänts av **<B>** enligt **Certifikatet <C>**.
12 Merk* som det fremkommer i **<A>** og gjennom positiv bedømmelse av **<B>** ifølge **Sertifikat <C>**.
13 Huom* jotka on esitetty asiakirjassa **<A>** ja jotka **<B>** on hyväksynyt **Sertifikaatin <C>** mukaisesti.
14 Poznámka* jak bylo uvedeno v **<A>** a pozitivně zjištěno **<B>** v souladu s **osvědčením <C>**.
15 Napomena* kako je izloženo u **<A>** i pozitivno ocijenjeno od strane **<B>** prema **Certifikatu <C>**.
16 Megjegyzés* a(z) **<A>** alapján, a(z) **<B>** igazolta a megfelelést, a(z) **<C> tanúsítvány** szerint.
17 Uwaga* zgodnie z dokumentacją **<A>**, pozytywną opinią **<B>** i **Świadectwem <C>**.
18 Notă* aşa cum este stabilit în **<A>** şi apreciat pozitiv de **<B>** în conformitate cu **Certificatul <C>**.
19 Opomba* kot je določeno v **<A>** in odobreno v strani **<B>** v skladu s **certifikatom <C>**.
20 Märkus* nagu on näidatud dokumendis **<A>** ja heaks kiidetud **<B>** järgi vastavalt **sertifikaadile <C>**.
21 Забележка* както е изложено в **<A>** и оценено положително от **<B>** съгласно **Сертификата <C>**.
22 Pastaba* kaip nustatyta **<A>** ir kaip teigiamai nuspręsta **<B>** pagal **Sertifikatą <C>**.
23 Piezīmes* kā norādīts **<A>** un atbilstoši **<B>** pozitīvajam vērtējumam saskaņā ar **sertifikātu <C>**.
24 Poznámka* ako bolo uvedené v **<A>** a pozitívne zistené **<B>** v súlade s **osvedčením <C>**.
25 Not* **<A>**'da belirtildiği gibi ve **<C> Sertifikasına** göre **<B>** tarafından olumlu olarak değerlendirildiği gibi.

<A>	**DAIKIN.TCF.034B1/12-2020**
<B>	**DEKRA (NB0344)**
<C>	**2192529.0551-EMC**

3P586469-8F

DAIKIN

Hiromitsu Iwasaki
Director
Ostend, 1st of October 2021

DAIKIN EUROPE N.V.
Zandvoordestraat 300, B-8400 Oostende, Belgium

Sisukord

1 Info kasutusjuhiste kohta 3
1.1 Info käesoleva dokumendi kohta 3
2 Ohutuse erijuhised paigaldajale 4
3 Info karbi kohta 5
3.1 Siseseade 5
3.1.1 Tarvikute väljavõtmine siseseadmest 5
4 Seadme paigaldamine 5
4.1 Paigalduskoha ettevalmistus 5
4.1.1 Nõuded siseseadme paigalduskohale 5
4.2 Seadme avamine ja sulgemine 5
4.2.1 Siseseadme avamiseks 5
4.2.2 Siseseadme sulgemiseks 6
4.3 Siseseadme monteerimine 6
4.3.1 Siseseadme paigaldamiseks 6
4.3.2 Tühjendusvooliku ühendamine äravooluga 7
5 Torude paigaldamine 7
5.1 Veetorude ettevalmistamine 7
5.1.1 Veekoguse ja voolukiiruse kontrollimiseks 8
5.1.2 Kolmanda tootja paagi nõuded 8
5.2 Veetorude ühendamine 8
5.2.1 Veetorude ühendamiseks 8
5.2.2 Veeahela täitmiseks 9
5.2.3 Veeringluse kaitsmiseks külmumise eest 9
5.2.4 Sooja tarbevee paagi täitmiseks 10
5.2.5 Veetorude isoleerimiseks 10
6 Elektripaigaldus 10
6.1 Elektrilisest vastavusest 10
6.2 Juhised elektrijuhtmestiku ühendamiseks 10
6.3 Ühendused siseseadmega 10
6.3.1 Peatoite ühendamiseks 12
6.3.2 Varukütte toite ühendamiseks 13
6.3.3 Sulgeklapi ühendamiseks 14
6.3.4 Elektriarvestite ühendamiseks 15
6.3.5 Sooja tarbevee pumba ühendamiseks 15
6.3.6 Alarmiväljundi ühendamiseks 15
6.3.7 Ruumi jahutuse/kütte SISSE/VÄLJA väljundi ühendamiseks 16
6.3.8 Välisele kütteallika ümberlülituse ühendamiseks 16
6.3.9 Energiatarbe digitaalsisendite ühendamiseks 17
6.3.10 Kaitsetermostaadi ühendamine (tavaolekus suletud kontakt) 17
6.3.11 Tarkvõrgu ühendamiseks 18
6.3.12 WLAN-i karbiga ühendumiseks (tarnitakse lisaseadmena) 20
7 Configuration 20
7.1 Ülevaade: konfigureerimine 20
7.1.1 Enimkasutatud käsklustele juurde pääsemiseks 20
7.2 Konfigureerimise viisard 21
7.2.1 Konfiguratsiooniviisard: keel 21
7.2.2 Konfiguratsiooniviisard: kellaaeg ja kuupäev 21
7.2.3 Konfiguratsiooniviisard: süsteem 22
7.2.4 Konfiguratsiooniviisard: varukütteseade 23
7.2.5 Konfiguratsiooniviisard: põhitsoon 24
7.2.6 Konfiguratsiooniviisard: lisatsoon 25
7.2.7 Konfiguratsiooniviisard: paak 25
7.3 Ilmast sõltuv kõver 26
7.3.1 Mis on ilmast sõltuv kõver? 26
7.3.2 2-punktiline kõver 26
7.3.3 Kõvera kalle ja nihe 26
7.3.4 Ilmast sõltuvate kõverate kasutamine 27
7.4 Seadistusmenüü 28
7.4.1 Põhitsoon 28
7.4.2 Lisatsoon 28
7.4.3 Teave 28
7.5 Menüüstruktuur: ülevaade paigaldajasätetest 29
8 Kasutuselevõtt 30
8.1 Esmase kasutuselevõtu eelne kontrollnimekiri 30
8.2 Kontroll-loend kasutuselevõtu ajal 30
8.2.1 Minimaalse voolukiiruse kontrollimine 30
8.2.2 Õhu välja laskmiseks 31
8.2.3 Proovikäivituse tegemiseks 31
8.2.4 Käivitaja proovikäivituse tegemiseks 31
8.2.5 Põrandakütte krohvi kuivatamiseks 31
9 Kasutajale üleandmine 32
10 Tehnilised andmed 33
10.1 Torustiku skeem: Siseseade 33
10.2 Elektriskeem: Siseseade 34

1 Info kasutusjuhiste kohta

1.1 Info käesoleva dokumendi kohta

Sihtrühm

Volitatud paigaldajad

Juhendikomplekt

Käesolev juhend on osa dokumendikomplektist. Täiskomplekt koosneb:

- **Üldised ettevaatusabinõud.**
  - Ohutusjuhised, mida peate lugema enne paigaldamist
  - Formaat: paber (siseseadme karbis)
- **Kasutusjuhend.**
  - Kiirülevaade seadme põhilistest funktsioonidest
  - Formaat: paber (siseseadme karbis)
- **Kasutaja viitejuhend.**
  - Detailsed juhised ja taustinfo seadme kasutamiseks algajatele ja spetsialistidele
  - Formaat: Digifailid aadressil http://www.daikineurope.com/support-and-manuals/product-information/.
- **Paigaldusjuhend – Välisseade:**
  - Paigaldusjuhised
  - Formaat: Paber (välisseadme karbis)
- **Paigaldusjuhend – Siseseade:**
  - Paigaldusjuhised
  - Formaat: paber (siseseadme karbis)
- **Paigaldaja viitejuhend:**
  - Paigaldamise ettevalmistus, head tavad, viiteandmed …
  - Formaat: Digifailid aadressil http://www.daikineurope.com/support-and-manuals/product-information/.
- **Lisaseadmete lisabrošüür:**
  - Lisateave lisaseadmete paigaldamise kohta
  - Formaat: Paber (siseseadme karbis) + digifailid aadressil http://www.daikineurope.com/support-and-manuals/product-information/

Dokumentide uusimad versioonid võite leida Daikin piirkondlikult veebilehelt või saada seadme edasimüüjalt.

Originaaldokumendid on inglise keeles. Kõik teised keeled on tõlked.

Tehnilised andmed

- Värskeim **tehniliste andmete kokkuvõte** on piirkondlikul Daikin veebisaidil (avalikult kättesaadavad).
- Värskeimad **täielikud tehnilised andmed** on portaalis Daikin Business Portal (vajalik on autentimine).

Kaugtööriistad

Lisaks dokumentidele on paigaldajatele saadaval mõned veebipõhised kaugtööriistad:

- **Daikin Technical Data Hub**
  - Seadme tehniliste näitajate, kasulike tööriistade, digitaalsete vahendite jms keskpunkt.
  - Avalikult ligipääsetav aadressil https://daikintechnicaldatahub.eu.
- **Heating Solutions Navigator**
  - Digitaalses tööriistakastis on erinevad tööriistad, mis hõlbustavad küttesüsteemide paigaldamist ja konfigureerimist.
  - Rakendusse Heating Solutions Navigator pääsemiseks on vajalik registreerumine platvormil Stand By Me. Vaadake lisateavet aadressilt https://professional.standbyme.daikin.eu/.
- **Daikin e-Care**
  - Mobiilirakendus paigaldajatele ja tehnikutele, mis võimaldab küttesüsteeme registreerida, konfigureerida ja teha rikkeotsingut.
  - Mobiilirakendust saab laadida alla iOS ja Android seadmetele, kasutades allolevat QR-koodi. Rakenduse kasutamiseks on vajalik registreerumine platvormil Stand By Me.

App Store Google Play

2 Ohutuse erijuhised paigaldajale

Järgige järgnevaid ohutusjuhiseid ja kohalikke eeskirju.

Seadme avamine ja sulgemine (vt "4.2 Seadme avamine ja sulgemine" [▸ 5])

OHT: ELEKTRILÖÖGI OHT

OHT: PÕLETUSE / PÕLETUSHAAVADE OHT

Siseseadme monteerimine (vt "4.3 Siseseadme monteerimine" [▸ 6])

HOIATUS

Siseseadme kinnitusmeetod PEAB vastama selle juhendi juhistele. Vt "4.3 Siseseadme monteerimine" [▸ 6].

Torude paigaldamine (vt "5 Torude paigaldamine" [▸ 7])

HOIATUS

Kohapeal hangitavate torude paigutuse meetod PEAB vastama selle juhendi juhistele. Vt "5 Torude paigaldamine" [▸ 7].

HOIATUS

Paigaldage ülelehter eemale kõikidest elektriseadmetest. **Võimalik tagajärg:** Elektrilöök või süttimine.

Glükooliga külmumiskaitse korral:

HOIATUS

Etüleenglükool on mürgine.

HOIATUS

Glükooli tõttu võib tekkida süsteemi korrosioon. Lisanditeta glükool muutub hapniku mõjul happeliseks. Seda protsessi kiirendab vase olemasolu ja kõrged temperatuurid. Happeline lisanditeta glükool ründab metallpindu ja moodustab galvaanilise rooste rakke, mis põhjustavad süsteemile tõsiseid kahjustusi. Seetõttu on oluline, et:

- veekäitlus on korrektselt rajatud kvalifitseeritud veespetsialisti poolt;
- glükooli oksüdeerumisel moodustuvate hapete vastu võitlemiseks kasutatakse roosteinhibiitoritega glükooli;
- ei kasutataks autodele mõeldud glükooli, sest nende roosteinhibiitoritel on piiratud toimeaeg ja need sisaldavad silikaate, mis võivad süsteemi saastada või ummistada;
- glükoolisüsteemides EI kasutataks tsingitud torusid, sest selle olemasolu võib põhjustada teatud glükooli roosteinhibiitorite komponentide sadestumist;

Elektripaigaldised (vt "6 Elektripaigaldus" [▸ 10])

OHT: ELEKTRILÖÖGI OHT

HOIATUS

Elektrijuhtmete ühendamise meetod PEAB vastama selle juhendi juhistele. Vt "6 Elektripaigaldus" [▸ 10].

HOIATUS

- Kasutuskohal tohib juhtmestikku paigaldada vaid volitatud elektrik ja see PEAB vastama asjassepuutuvatele eeskirjadele.
- Tehke elektriühendused olemasoleva juhtmestikuga.
- Kõik objektil koostatud osad ja kõik elektripaigaldised PEAVAD vastama asjassepuutuvatele eeskirjadele.

HOIATUS

Kasutage elektritoite kaablitena ALATI mitmesoonelisi kaableid.

ETTEVAATUST

ÄRGE lükake ega asetage üleliigset kaablipikkust seadmesse.

HOIATUS

Varuküttel PEAB olema spetsiaalne toiteallikas ja seda TULEB kaitsta seadusega nõutavate ohutusseadistega.

ETTEVAATUST

Kui siseseadmel on sisseehitatud elektrilise kiirkütjaga paak, kasutage varukütja ja kiirkütja jaoks spetsiaalset toiteahelat. Ärge kasutage KUNAGI toiteahelat, mida kasutab ka mõni teine seade. See toiteahel TULEB kaitsta nõutud ohutusseadistega vastavalt kehtivatele määrustele.

ETTEVAATUST

Seadme täieliku maanduse tagamiseks ühendage ALATI varukütte toiteallikas ja maanduskaabel.

HOIATUS

Kooritud juhe. Veenduge, et kooritud juhe ei saaks puutuda kokku põhjaplaadil olla võiva veega.

HOIATUS

Kui toitejuhe on vigastatud, siis TULEB see ohutuse tagamiseks lasta asendada tootja, tema hooldusettevõtte või samaväärse hooldaja poolt, et ohtu vältida.

Kasutuselevõtt (vt "8 Kasutuselevõtt" [▸ 30])

HOIATUS

Kasutuselevõtu meetod PEAB vastama selle juhendi juhistele. Vt "8 Kasutuselevõtt" [▸ 30].

3 Info karbi kohta

3.1 Siseseade

- Tarnitud seade TULEB kohe vigastuste suhtes üle kontrollida. Igast vigastusest TULEB kohe teatada transpordiettevõtte kaebuste osakonda.
- Tooge pakendis seade võimalikult lähedale lõplikule paigalduskohale, et vältida transportimisest tingitud kahjustusi.
- Pakkige siseseade täielikult lahti, järgides juhiseid, mis on toodud lahti pakkimise juhiselehel.

3.1.1 Tarvikute väljavõtmine siseseadmest

Mõned lisatarvikud asuvad seadme sees. Seadme avamise kohta lisateabe saamiseks vt "4.2.1 Siseseadme avamiseks" [▸ 5].

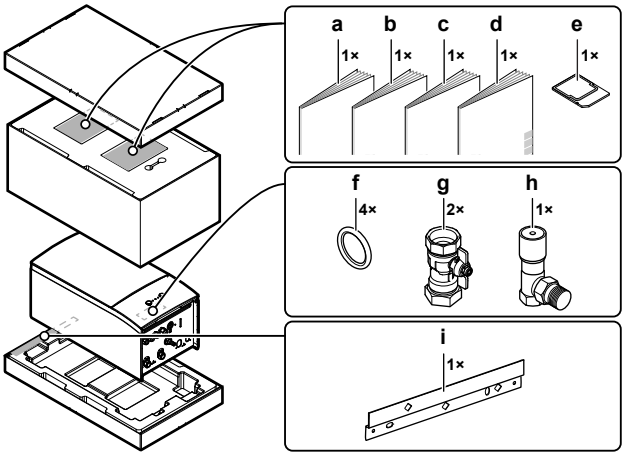

- **a** Üldised ettevaatusabinõud
- **b** Lisaseadmete lisabrošüür
- **c** Siseseadme paigaldusjuhend
- **d** Kasutusjuhend
- **e** WLAN-i karp
- **f** Sulgeklapi tihend
- **g** Sulgeklapp
- **h** Liigsurve möödavooluklapp
- **i** Seinakronstein

4 Seadme paigaldamine

4.1 Paigalduskoha ettevalmistus

4.1.1 Nõuded siseseadme paigalduskohale

- Siseseade on mõeldud paigaldamiseks ainult siseruumi ja keskkonda, mille temperatuur on järgmine:
  - Ruumi kütmine: 5~30°C
  - Ruumi jahutamine: 5~35°C
  - Sooja tarbevee tootmine: 5~35°C

TEAVITUSTÖÖ

Jahutus kehtib ainult järgmiste korral:

- Pöördmudelid
- Ainult kütmisega mudelid + konversioonikomplekt (EKHBCONV*)

- Jälgige mõõtude juhiseid:

Maksimaalne kõrguse erinevus siseseadme ja välisseadme vahel	10 m
Maksimaalne kõrguse erinevus sooja tarbevee paagi ja välisseadme vahel	10 m
Maksimaalne veetorude pikkus siseseadme ja sooja tarbevee paagi vahel	10 m
Maksimaalne kaugus 3-suunalise klapi ja siseseadme vahel (sooja tarbevee paagiga paigaldused)	3 m
Veetorude maksimaalne kogupikkus[(a)] 1" torude kasutamisel	20 m[(b)] (ühekordselt)
Veetorude maksimaalne kogupikkus[(a)] 1 ¼" torude kasutamisel	50 m[(b)] (ühekordselt)

[(a)] Siseseadme ja välisseadme vahel.
[(b)] Veetorude täpset pikkust saab määrata tööriistaga Hydronic Piping Calculation. Tööriist Hydronic Piping Calculation on Heating Solutions Navigatori osa, millele pääseb juurde aadressil https://professional.standbyme.daikin.eu. Kui teil ei ole Heating Solutions Navigatori lahendusele juurdepääsu, võtke ühendust edasimüüjaga.

- Jälgige järgmiseid paigaldusjuhiseid:

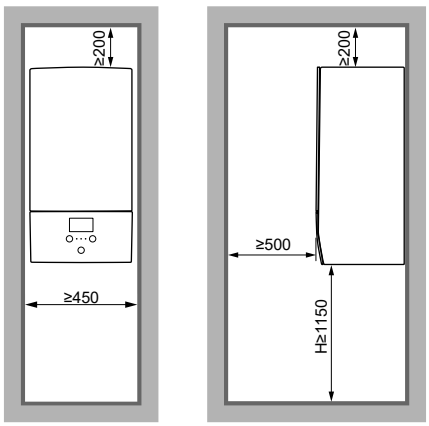

(mm)

H Korpuse põhjalt põrandani mõõdetud kõrgus

4.2 Seadme avamine ja sulgemine

4.2.1 Siseseadme avamiseks

Ülevaade

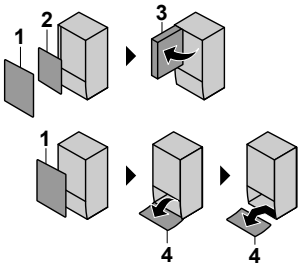

- **1** Esipaneel
- **2** Lülituskarbi kaas
- **3** Lülituskarp
- **4** Kasutajaliidese paneel

Avatud

1 Eemaldage esipaneel.

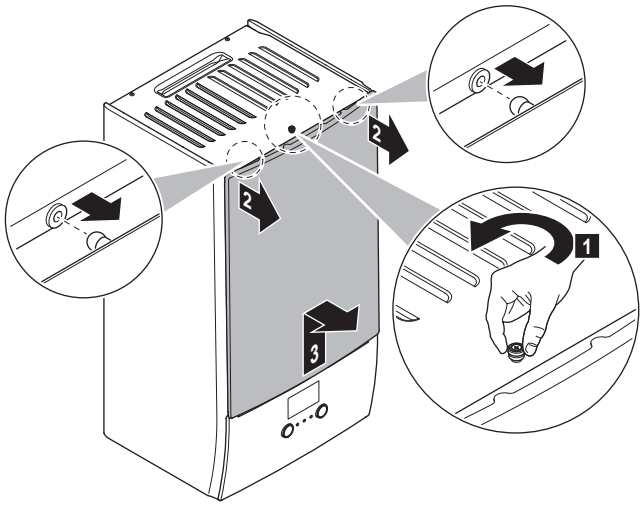

2 Kui peate ühendama elektrijuhtmeid, eemaldage lülituskarbi kaas.

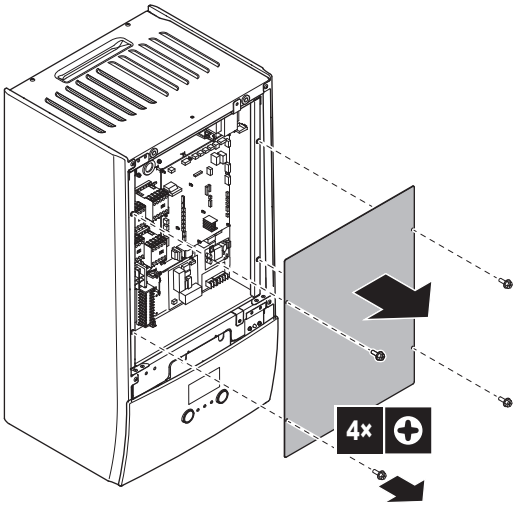

3 Kui peate töötama lülituskarbi taga, avage lülituskarp.

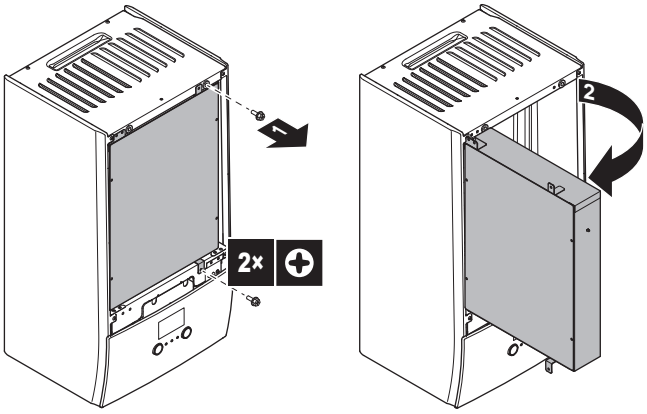

4 Kui peate töötama kasutajaliidese taga või kasutajaliidesesse üles uut tarkvara, avage kasutajaliidese paneel.

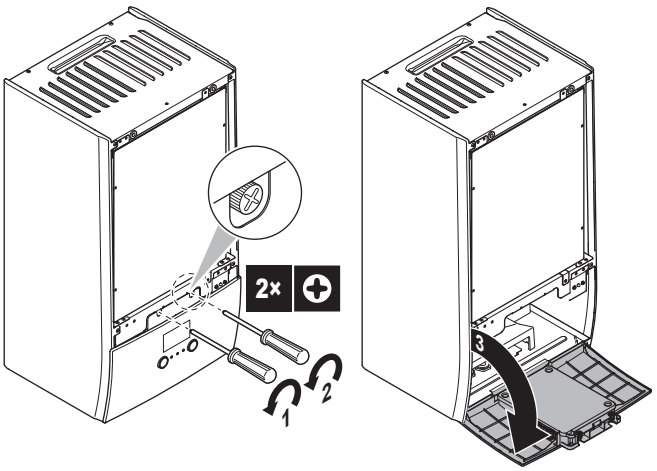

5 Valik: Eemaldage kasutajaliidese paneel.

MÄRKUS

Kui eemaldate kasutajaliidese paneeli, ühendage kahjustuste ennetamiseks lahti ka kaablid kasutajaliidese paneeli tagaküljelt.

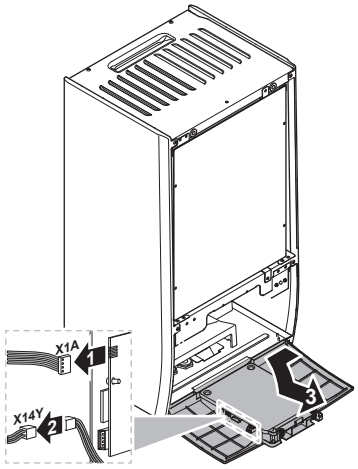

4.2.2 Siseseadme sulgemiseks

1 Paigaldage tagasi kasutajaliidese paneel.

2 Paigaldage lülituskarbi kate tagasi ja sulgege lülituskarp.

3 Paigaldage tagasi esipaneel.

MÄRKUS

Siseseadme katete sulgemisel veenduge, et pingutusmoment EI oleks suurem kui 4,1 Nm.

4.3 Siseseadme monteerimine

4.3.1 Siseseadme paigaldamiseks

1 Kinnitage seinakronstein (lisatarvik) seinale (rõhtne) 2× Ø8 mm poldiga.

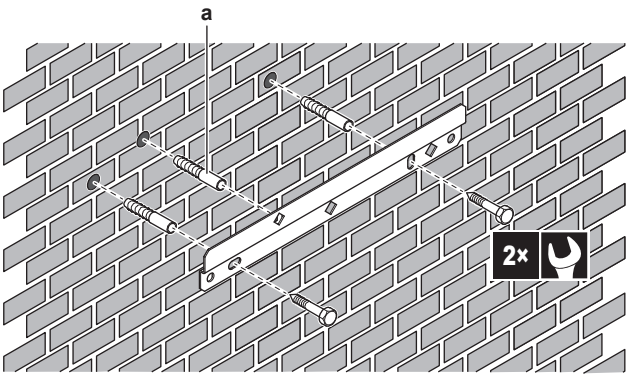

a Valik: kui soovite kinnitada seadme seinale seadme seest, kasutage täiendavat kruvikorki.

2 Tõstke seade.

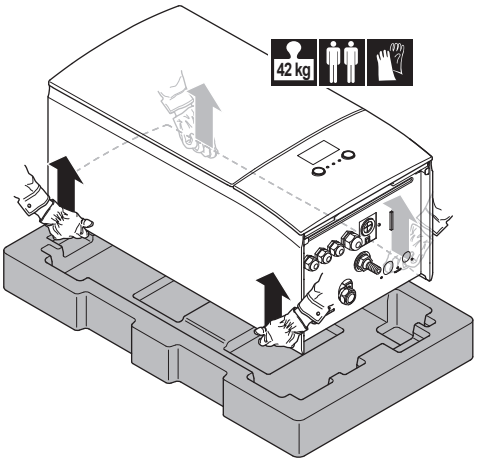

3 Kinnitage seade seinakronsteinile:

- Kallutage seadme ülaosa seina vastu seinakronsteini kohast.
- Libistage seadme taga olev kronstein üle seinakronsteini. Veenduge, et seade oleks piisavalt kinnitatud.

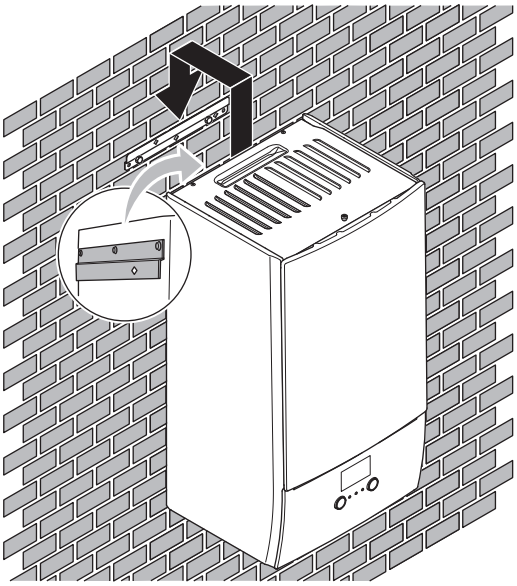

4 Valik: kui soovite kinnitada seadme seinale seadme seest:

- Eemaldage ülemine esipaneel ja avage lülituskarp. Vt "4.2.1 Siseseadme avamiseks" [▶ 5].
- Kinnitage seade seinale Ø8 mm kruviga.

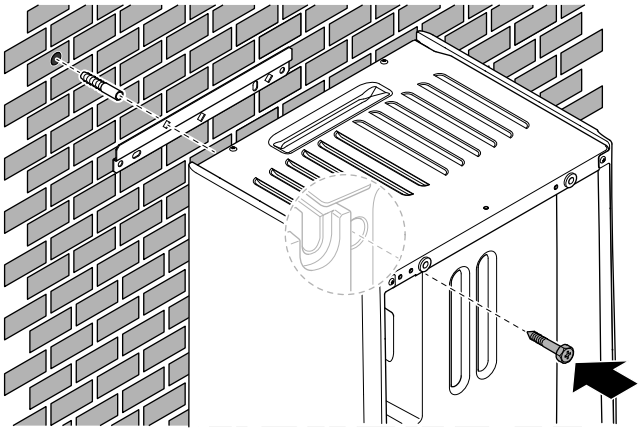

4.3.2 Tühjendusvooliku ühendamine äravooluga

Vesi, mis tuleb kaitseklapist kogutakse äravoolualusele. Äravoolualus tuleb ühendada sobiva äravooluga vastavalt kehtivatele seadustele.

1 Ühendage tühjendusvoolik (kohapeal hangitav) äravoolualuse konnektoriga järgmiselt:

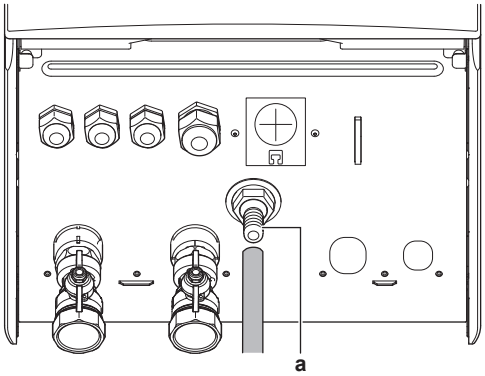

a Äravoolualuse konnektor

Vee kogumiseks on soovitatav kasutada ülelehtrit.

5 Torude paigaldamine

5.1 Veetorude ettevalmistamine

MÄRKUS

Plasttorude korral veenduge, et need on õhutihedad vastavalt standardile DIN 4726. Hapniku sattumine torudesse võib põhjustada liigset korrosiooni.

MÄRKUS

Veeahela nõuded. Järgige alltoodud veesurve ja veetemperatuuri nõudeid. Vaadake täiendava veeahela kohta lisateavet paigaldaja viitejuhendist.

- **Veesurve – Ruumi kütte-/jahutusahel.** Maksimaalne veesurve on 3 baari. Rakendage veeringluses asjakohaseid kaitsevahendeid tagamaks, et maksimaalset veesurvet EI ületata. Töötamise minimaalne veesurve on 1 baari.
- **Veetemperatuur.** Kõik paigaldatud torud ja torude lisatarvikud (klapid, ühendused, …) PEAVAD taluma järgmisi temperatuure:

TEAVITUSTÖÖ

Järgmine illustratsioon on näide ja EI pruugi olla vastavuses teie süsteemi paigutusega.

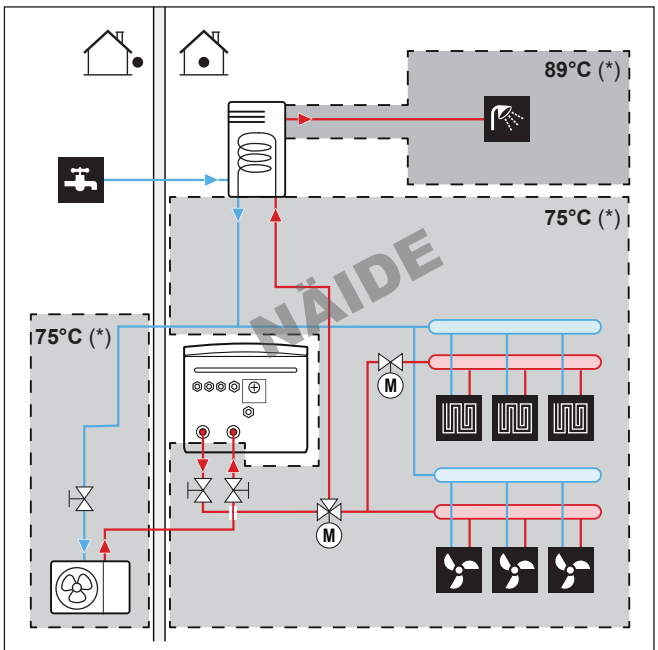

(*) Maksimaalne torude ja lisatarvikute temperatuur

5.1.1 Veekoguse ja voolukiiruse kontrollimiseks

Seadme õige toimimise kontrollimiseks peate tegema järgmised toimingud:

- PEATE kontrollima minimaalset veekogust ja minimaalset voolukiirust.

Minimaalne veekogus

Kontrollige, et kogu veekogus paigalduskohas oleks vähemalt 20 liitrit, välisseadme sisemist veekogust EI arvestata.

MÄRKUS

Kui ringlust igas ruumi kütte-/jahutusahelas juhitakse kaugjuhitavate klappidega, on oluline, et minimaalne veekogus oleks garanteeritud ka siis, kui kõik klapid on suletud.

Minimaalne voolukiirus

Kontrollige, kas paigaldise minimaalne voolukiirus on kõikides tingimustes tagatud. See minimaalne voolukiirus on nõutud sulatamisel/varukütteseadme töötamisel. Selleks kasutage ülerõhu möödavooluklappi, mis tarnitakse koos seadmega ja arvestage minimaalset veekogust.

Minimaalne nõutav voolukiirus
20 l/min

MÄRKUS

Kui veetorudesse on lisatud glükooli ja veetemperatuuri tase on madal, siis EI kuvata kasutajaliidesele voolukiirust. Sellisel juhul on minimaalset voolukiirust võimalik kontrollida pumba katsetamisega (veenduge, et kasutajaliidesel EI oleks kuvatud viga 7H).

MÄRKUS

Kui ringlust igas või ühes kindlate ruumide kütteahelates juhitakse kaugjuhitavate klappidega, on oluline, et minimaalne voolukiirus oleks garanteeritud ka siis, kui kõik klapid on suletud. Kui minimaalset voolukiirust ei ole võimalik saavutada, kuvatakse vooluviga 7H (küte või töö puudub).

Lisateavet leiate paigaldaja viitejuhendist.

Soovitatavat protseduuri on kirjeldatud "8.2 Kontroll-loend kasutuselevõtu ajal" [▶ 30].

5.1.2 Kolmanda tootja paagi nõuded

Kolmanda tootja paagi korral peab paak vastama järgmistele nõuetele:

- Paagi soojusvaheti mähis on ≥1,05 m².
- Paagi termistor peab asuma soojusvaheti mähise peal.
- Kiirkütja peab asuma soojusvaheti mähise peal.

MÄRKUS

Jõudlus. Kolmanda tootja paagi jõudluse andmeis EI saa esitada ja jõudlust EI saa garanteerida.

MÄRKUS

Konfiguratsioon. Kolmanda tootja paagi konfiguratsioon sõltub paagi soojusvaheti mähise suurusest. Lisateavet vaadake paigaldaja viitejuhendist.

5.2 Veetorude ühendamine

5.2.1 Veetorude ühendamiseks

MÄRKUS

ÄRGE kasutage kohapealsete torude ühendamisel liigset jõudu ja veenduge, et torud on õigesti joondatud. Torude deformeerumine võib põhjustada seadme talitlushäireid.

MÄRKUS

ÄRGE KASUTAGE torustiku ühendamisel liigset jõudu. Torustiku deformeerumine võib põhjustada seadme rikkeid.

1. Ühendage rõngastihendid ja sulgeklapid siseseadme veeühendustega.
2. Ühendage välisseadme kohapeal hangitavad torud siseseadme SISSE tuleva vee ühendusega (a).
3. Ühendage ruumi kütmise/jahutamise kohapeal hangitavad torud siseseadme VÄLJA mineva vee ühendusega (b).

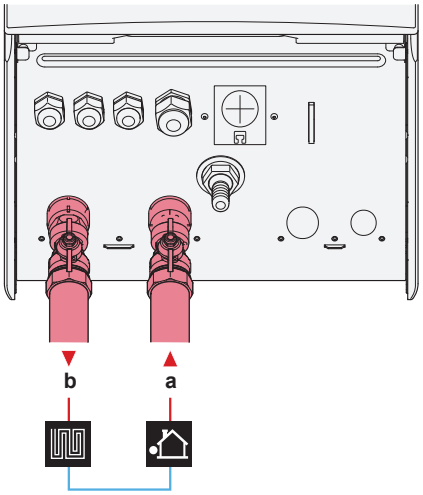

a Vesi SISSE (kruviühendus, 1")
b Ruumi kütmise vesi VÄLJA (kruviühendus, 1")

MÄRKUS

Ülerõhu möödavooluklapp (tarnitakse lisatarvikuna). Me soovitame paigaldada ruumikütte veeahelasse ülerõhu möödavooluklapi.

- Arvestage minimaalse veekogusega, kui valite ülerõhu möödavooluklapi paigalduskohta (siseseadmel või kollektoril). Vt "5.1.1 Veekoguse ja voolukiiruse kontrollimiseks" [▶ 8].
- Arvestage ülerõhu möödavooluklappi seadistades minimaalse voolukiirusega. Vt: "5.1.1 Veekoguse ja voolukiiruse kontrollimiseks" [▶ 8] ja "8.2.1 Minimaalse voolukiiruse kontrollimine" [▶ 30].

MÄRKUS

Paigaldage õhu väljalaskeklapid kõikides süsteemi kõrgetes punktides.

MÄRKUS

Kui süsteemi on paigaldatud valikuline sooja tarbevee paak: tuleb vastavalt kehtivatele seadustele paigaldada külma tarbevee sisselaske ühendusele kaitseklapp (kohapeal hangitav), mille avanemissurve on maksimaalselt 10 baari (= 1 MPa).

5.2.2 Veeahela täitmiseks

Veeahela täitmiseks kasutage kohapeal hangitavat täitmiskomplekti. Järgige rakenduvaid seadusi.

MÄRKUS

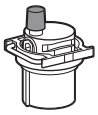

Veenduge, et mõlemad õhueemaldusklapid (üks magnetfiltril ja üks varukütteseadmel) on avatud.

Pärast kasutuselevõttu PEAVD kõik automaatsed õhu väljalaskeklapid jääma avatuks.

5.2.3 Veeringluse kaitsmiseks külmumise eest

Külmumiskaitse teave

Pakane võib süsteemi kahjustada. Et kaitsta hüdraulika komponente külmumise eest, on tarkvaral olemas spetsiaalsed külmakaitse funktsioonid, nagu veetoru külmumise vältimine ja äravoolu ennetamine (vt paigaldaja viitejuhendit), mille hulka kuuluvad pumba aktiveerimine madalate temperatuuride korral.

Siiski ei taga need funktsioonid kaitset elektrikatkestuse korral.

Tehke veeahela kaitsmiseks külmumise eest ühte järgmistest:

- Lisage veele glükooli. Glükool langetab vee külmumispunkti.
- Paigaldage külmumise kaitseklapid. Külmumise kaitseklapid eemaldavad süsteemist vee enne, kui see jõuab külmuda. Isoleerige külmumiskaitse klapid sarnaselt veetorudele, kuid ÄRGE isoleerige nende klappide sissevõttu ega väljalaset (vabastust).

MÄRKUS

Kui lisate vette glükooli, ÄRGE paigaldage külmumise kaitseklappe. **Võimalik tagajärg:** Glükool võib külmumise kaitseklappidest lekkima hakata.

Külmumiskaitse glükooliga

Glükooliga külmumiskaitse teave

Glükooli lisamine veele langetab vee külmumispunkti.

HOIATUS

Etüleenglükool on mürgine.

HOIATUS

Glükooli tõttu võib tekkida süsteemi korrosioon. Lisanditeta glükool muutub hapniku mõjul happeliseks. Seda protsessi kiirendab vase olemasolu ja kõrged temperatuurid. Happeline lisanditeta glükool ründab metallpindu ja moodustab galvaanilise rooste rakke, mis põhjustavad süsteemile tõsiseid kahjustusi. Seetõttu on oluline, et:

- veekäitlus on korrektselt rajatud kvalifitseeritud veespetsialisti poolt;
- glükooli oksüdeerumisel moodustuvate hapete vastu võitlemiseks kasutatakse roosteinhibiitoritega glükooli;
- ei kasutataks autodele mõeldud glükooli, sest nende roosteinhibiitoritel on piiratud toimeaeg ja need sisaldavad silikaate, mis võivad süsteemi saastada või ummistada;
- glükoolisüsteemides EI kasutataks tsingitud torusid, sest selle olemasolu võib põhjustada teatud glükooli roosteinhibiitorite komponentide sadestumist;

MÄRKUS

Glükool imeb endasse vett teda ümbritsevast keskkonnast. Seepärast ÄRGE lisage glükooli, mis on õhuga kokku puutunud. Glükoolianuma korgi lahti jätmine põhjustab vee kontsentratsiooni suurenemist. Seega väheneb glükooli kontsentratsioon. Selle tulemusena võivad hüdraulika komponendid ikkagi külmuda. Võtke tarvitusele ennetavad meetmed, et glükool puutuks õhuga kokku nii vähe kui võimalik.

Glükooli tüübid

Kasutatava glükooli tüüp sõltub sellest, kas süsteemil on sooja tarbevee paak:

Kui...	Siis…
Süsteemil on sooja tarbevee paak	Kasutage vaid propüleenglükooli[(a)]
Süsteemil EI ole sooja tarbevee paaki	Kasutage propüleenglükooli[(a)] või etüleenglükooli

[(a)] Propüleenglükool, mis sisaldab vajalikke inhibiitoreid, klassifitseeritud EN1717 kohaselt III kategooriasse.

Vajalik glükooli kontsentratsioon

Nõutav glükooli kontsentratsioon sõltub madalaimast oodatavast välistemperatuurist ja sellest, kas tahate kaitsta süsteemi lõhkemise või külmumise eest. Süsteemi kaitsmiseks külmumise eest on vaja rohkem glükooli.

Lisage glükooli vastavalt allpool toodud tabelile.

Madalaim oodatav välistemperatuur	Kaitse lõhkemise eest	Kaitse külmumise eest
–5°C	10%	15%
–10°C	15%	25%
–15°C	20%	35%
–20°C	25%	—
–25°C	30%	—
–30°C	35%	—

TEAVITUSTÖÖ

- Kaitse lõhkemise eest: glükool kaitseb torusid lõhkemise eest, kuid EI kaitse torudes olevat vedelikku külmumise eest.
- Kaitse külmumise eest: glükool kaitseb torudes olevat vedelikku külmumise eest.

MÄRKUS

- Glükooli tüübist olenevalt tuleb võib-olla kasutada teist kontsentratsiooni. Võrrelge ülalolevas tabelist toodud nõudeid ALATI glükooli tootja edastatud infoga. Vajaduse korral järgige glükooli tootja kehtestatud nõudeid.
- Lisatud glükooli kontsentratsioon ei tohi KUNAGI ületada 35%.
- Kui vedelik on süsteemis külmunud, siis EI suuda pump käivituda. Pidage meeles, et kui kaitsete süsteemi vaid lõhkemise eest, võib vedelik süsteemis siiski külmuda.
- Kui süsteemis olev vesi jääb seisma, on külmumine väga tõenäoline ja see kahjustab süsteemi.

Glükool ja maksimaalne lubatud veekogus

Glükooli lisamine veeringlusse vähendab maksimaalset lubatud veekogust süsteemis. Lisateavet vaadake paigaldaja viitejuhendist (teema "Veekoguse ja voolukiiruse kontrollimiseks").

Glükooli seadistamine

MÄRKUS

Kui glükool on süsteemis olemas, tuleb seadistada säte [E-0D] valikule 1. Kui glükooli säte EI ole õigesti määratud, võib torustikus olev vesi külmuda.

Külmumiskaitse külmumise kaitseklappidega

Külmumise kaitseklappide teave

Kui vette ei ole glükooli lisatud, saate kasutada külmumise kaitseklappe, et eemaldada vesi süsteemist enne selle külmumist.

- Paigaldage külmumise kaitseklapid (kohapeal hangitavad) kohapealsete torude madalaimatesse punktidesse.
- Tavaliselt suletud klapid (asuvad siseruumis torude sisenemis-/väljumispunktide lähedal) saavad takistada kogu vee eemaldamist siseruumi torudest, kui külmumise kaitseklapid on avatakse.

MÄRKUS

Kui külmumise kaitseklapid on paigaldatud, seadistage minimaalne jahutuse sättepunkt (vaikimisi=7°C) vähemalt 2°C kõrgemaks külmumise kaitseklappide maksimaalsest avamistemperatuurist. Kui see on madalam, võivad külmumise kaitseklapid avaneda jahutusrežiimi ajal.

Lisateavet vaadake paigaldaja viitejuhendist.

5.2.4 Sooja tarbevee paagi täitmiseks

Vaadake sooja tarbevee paagi paigaldusjuhendit.

5.2.5 Veetorude isoleerimiseks

Lõpliku veeahela torud PEAVAD olema isoleeritud, et takistada kondensatsiooni teket jahutusel ja kütte- ning jahutusvõimsuse langemist.

Väliste veetorude isoleerimine

Vaadake välisseadme paigaldusjuhendit või paigaldaja viitejuhendit.

6 Elektripaigaldus

OHT: ELEKTRILÖÖGI OHT

HOIATUS

Kasutage elektritoite kaablitena ALATI mitmesoonelisi kaableid.

HOIATUS

Kui toitejuhe on vigastatud, siis TULEB see ohutuse tagamiseks lasta asendada tootja, tema hooldusettevõtte või samaväärse hooldaja poolt, et ohtu vältida.

TEAVITUSTÖÖ

Kui paigaldate väljatoite või valikulisi kaableid, arvestage piisava kaabli pikkusega. See võimaldab avada lülituskarpi ja pääseda hooldamiseks juurde muudele komponentidele.

ETTEVAATUST

ÄRGE lükake ega asetage üleliigset kaablipikkust seadmesse.

MÄRKUS

Kõrgepinge- ja madalpingekaablite vaheline kaugus peab olema vähemalt 50 mm.

6.1 Elektrilisest vastavusest

Ainult siseseadme varukütteseadmele

Vt "6.3.2 Varukütte toite ühendamiseks" [▶ 13].

6.2 Juhised elektrijuhtmestiku ühendamiseks

Pingutusmomendid

Siseseade:

Artikkel	Pingutusmoment (N•m)
X1M	2,45 ±10%
X2M	0,88 ±10%
X5M	0,88 ±10%
X6M	2,45 ±10%
X7M, X8M	2,45 ±10%
X10M	0,88 ±10%
M4 (maandus)	1,47 ±10%

6.3 Ühendused siseseadmega

Artikkel	Kirjeldus
Toiteallikas (peamine)	Vt "6.3.1 Peatoite ühendamiseks" [▶ 12].
Toiteallikas (varuküte)	Vt "6.3.2 Varukütte toite ühendamiseks" [▶ 13].
Sulgeklapp	Vt "6.3.3 Sulgeklapi ühendamiseks" [▶ 14].
Elektriarvestid	Vt "6.3.4 Elektriarvestite ühendamiseks" [▶ 15].
Sooja tarbevee pump	Vt "6.3.5 Sooja tarbevee pumba ühendamiseks" [▶ 15].
Alarmiväljund	Vt "6.3.6 Alarmiväljundi ühendamiseks" [▶ 15].
Ruumi jahutuse/kütmise juhtimine	Vt "6.3.7 Ruumi jahutuse/kütte SISSE/VÄLJA väljundi ühendamiseks" [▶ 16].
Lülitumine välise kütteallika juhtimisele	Vt "6.3.8 Välisele kütteallika ümberlülituse ühendamiseks" [▶ 16].

Artikkel	Kirjeldus
Voolutarbe digitaalsisendid	Vt "6.3.9 Energiatarbe digitaalsisendite ühendamiseks" [▸ 17].
Kaitsetermostaat	Vt "6.3.10 Kaitsetermostaadi ühendamine (tavaolekus suletud kontakt)" [▸ 17].
Tarkvõrk	Vt "6.3.11 Tarkvõrgu ühendamiseks" [▸ 18].
WLAN-i karp	Vt "6.3.12 WLAN-i karbiga ühendumiseks (tarnitakse lisaseadmena)" [▸ 20].
Ruumi termostaat (juhtmega ja juhtmevaba)	Vt allolev tabel.
	Juhtmed: 0,75 mm² Maksimaalne läbiv vool: 100 mA
	Põhitsoon: ▪ [2.9] `Juhtimine` ▪ [2.A] `Termostaadi tüüp` Lisatsoon: ▪ [3.A] `Termostaadi tüüp` ▪ [3.9] (kirjutuskaitsega) `Juhtimine`
Soojuspumba konvektor	Soojuspumba konvektoritele on saadaval erinevad kontrollerid ja seadistused. Sõltuvalt seadistusest peate jahutuse/kütmise jaoks võtma kasutusele ka relee (kohapeal hangitav, vt lisaseadmete lisabrošüür). Vaadake lisateavet: ▪ Soojuspumba konvektorite paigaldusjuhend ▪ Soojuspumba konvektorite valikute paigaldusjuhend ▪ Lisaseadmete lisabrošüür
	Juhtmed: 0,75 mm² Maksimaalne läbiv vool: 100 mA
	Põhitsoon: ▪ [2.9] `Juhtimine` ▪ [2.A] `Termostaadi tüüp` Lisatsoon: ▪ [3.A] `Termostaadi tüüp` ▪ [3.9] (kirjutuskaitsega) `Juhtimine`
Kaugjuhitav välisandur	Vt: ▪ Kaugjuhitava välisanduri paigaldusjuhend ▪ Lisaseadmete lisabrošüür
	Juhtmed: 2×0,75 mm²
	[9.B.1]=1 (`Väline andur` = `Väljas`) [9.B.2] `Väliskeskkonna anduri kõrvalekalle` [9.B.3] `Keskmine ajavahemik`
Kaugjuhitav siseandur	Vt: ▪ Siseruumi kauganduri paigaldusjuhend ▪ Lisaseadmete lisabrošüür
	Juhtmed: 2×0,75 mm²
	[9.B.1]=2 (`Väline andur` = `Ruum`) [1.7] `Anduri kalibreerimine`
Kasutajaliides	Vt: ▪ Kasutajaliidese paigaldus- ja kasutusjuhend ▪ Lisaseadmete lisabrošüür
	Juhtmed: 2×(0,75~1,25 mm²) Maksimaalne pikkus: 500 m
	[2.9] `Juhtimine` [1.6] `Anduri kalibreerimine`
(STV paagi korral) 3-suunaline klapp	Vt: ▪ 3-suunalise klapi paigaldusjuhend ▪ Lisaseadmete lisabrošüür
	Juhtmed: 3×0,75 mm² Maksimaalne läbiv vool: 100 mA
	[9.2] `Soe tarbevesi`
(STV paagi korral) Sooja tarbevee paagi termistor	Vt: ▪ Sooja tarbevee paagi paigaldusjuhend ▪ Lisaseadmete lisabrošüür
	Juhtmed: 2 Termistor ja ühendusjuhe (12 m) tarnitakse koos sooja tarbevee paagiga.
	[9.2] `Soe tarbevesi`
(STV paagi korral) Kiirkütja toiteallikas (siseseadmest kiirkütja termokaitsesse)	Vt: ▪ STV paagi paigaldusjuhend ▪ Lisaseadmete lisabrošüür
	Juhtmed: (2+GND)×2,5 mm²
	[9.4] `Lisakütteseade`
(STV paagi korral) Kiirkütja toiteallikas (peatoitest siseseadmesse)	Vt: ▪ Sooja tarbevee paagi paigaldusjuhend ▪ Lisaseadmete lisabrošüür
	Juhtmed: 2+GND Maksimaalne läbiv vool: 13 A
	[9.4] `Lisakütteseade`
WLAN-i moodul	Vt: ▪ WLAN-i mooduli paigaldusjuhend ▪ Lisaseadmete lisabrošüür ▪ Paigaldaja viitejuhend
	Kasutage kaablit, mis on kaasas WLAN-i mooduliga.
	[D] `Juhtmevaba lüüs`

Artikkel	Kirjeldus
Kahetsooniline komplekt	Vt: ▪ kahetsoonilise komplekti paigaldusjuhend ▪ Lisaseadmete lisabrošüür
	Kasutage kahetsoonilise komplektiga kaasasolevat kaablit.
	[9.P] `Kahetsooniline komplekt`

ruumi termostaat (juhtmega ja juhtmevaba):

Juhul kui …	Vt…
Juhtmevaba ruumi termostaat	▪ Juhtmevaba ruumi termostaadi paigaldusjuhend ▪ Lisaseadmete lisabrošüür
Juhtmega ruumi termostaat ilma mitme tsooniga põhiseadmeta	▪ Juhtmega ruumi termostaadi paigaldusjuhend ▪ Lisaseadmete lisabrošüür

Juhtmega ruumi termostaat koos mitme tsooniga põhiseadmega	▪ Juhtmega ruumi termostaadi (digitaalne või analoog) + mitme tsooniga põhiseadme paigaldusjuhend
	▪ Lisaseadmete lisabrošüür
	▪ Sellisel juhul:
	  ▪ Peate ühendama juhtmega ruumi termostaadi (digitaalne või analoog) mitme tsooniga põhiseadmega
	  ▪ Peate ühendama mitme tsooniga põhiseadme välisseadmega
	  ▪ Jahutuse/kütmise jaoks peate võtma kasutusele ka relee (kohapeal hangitav, vt lisaseadmete lisabrošüür)

6.3.1 Peatoite ühendamiseks

1 Avage järgnev (vt "4.2.1 Siseseadme avamiseks" [▸ 5]):

1	Esipaneel
2	Lülituskarbi kaas
3	Lülituskarp

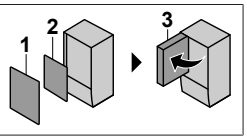

2 Ühendage peatoide.

Toiteallika normaalse kWh määra korral

	Vaheühenduse kaabel (= peatoiteallikas)	Juhtmed: (3+GND)×1,5 mm²
	—	

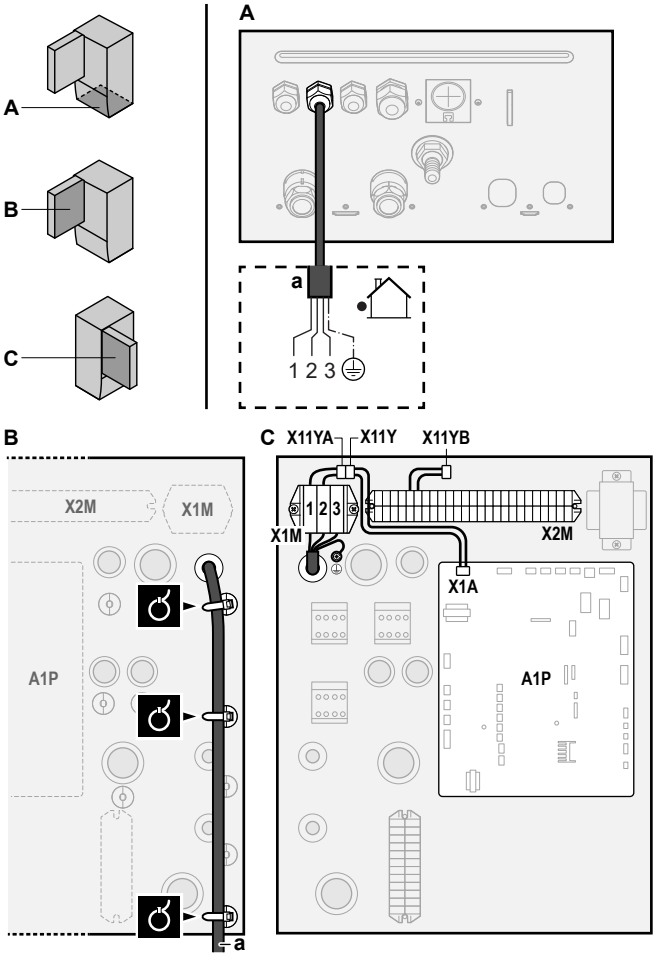

a Vaheühenduse kaabel (=peatoide)

Eelistatud kWh määraga toite korral

	Vaheühenduse kaabel (= peatoiteallikas)	Juhtmed: (3+GND)×1,5 mm²
	Toiteallika normaalne kWh määr	Juhtmed: 1N Maksimaalne läbiv vool: 6,3 A
	Eelistatava kWh määraga toite kontakt	Juhtmed: 2×(0,75~1,25 mm²) Maksimaalne pikkus: 50 m. Eelistatava kWh määraga elektrivarustuse kontakt: 16 V DC tuvastus (pinge trükkplaadilt). Pingevaba kontakt peab tagama minimaalse rakenduskoormuse 15 V DC, 10 mA.
	[9.8] `kWh toite kasu`	

Ühendage X11Y ja X11YB.

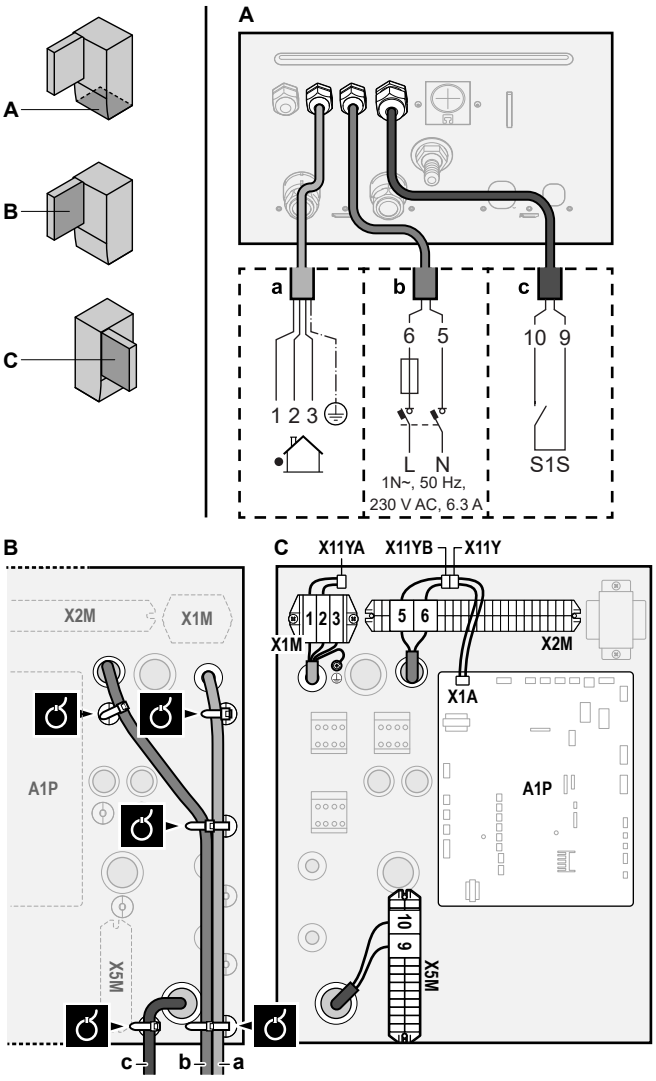

a Vaheühenduse kaabel (=peatoide)
b Toiteallika normaalne kWh määr
c Eelistatud toite kontakt

3 Kinnitage kaablid kaablivitstega kaablivitsa kinnituste külge.

TEAVITUSTÖÖ

Eelistatud kWh määraga elektri korral ühendage X11Y ja X11YB. Vajadus eraldi tavapärase kWh määraga siseseadme (b) X2M5+6 toite järgi sõltub eelistatud kWh määraga toite tüübist.

Eraldi siseseadme ühendus on vajalik:

- kui eelistatud kWh määraga toide katkestatakse, kui see on aktiivne, VÕI
- kui siseseadme voolutarve on lubatud ajal, kui aktiivne on eelistatud kWh määraga toide.

TEAVITUSTÖÖ

Eelistatud kWh määrata toite kontakt ühendatakse samade klemmidega (X5M/9+10) kui kaitsetermostaat. Seega saab süsteemil olla KAS eelistatud kWh määrata toide VÕI kaitsetermostaat.

6.3.2 Varukütte toite ühendamiseks

Varukütte tüüp	Toiteallikas	Juhtmed
*6V	1N~ 230 V (6V3)	2+GND
	3~ 230 V (6T1)	3+GND
*9W	3N~ 400 V	4+GND

[9.3] Varukütteseade

HOIATUS

Varuküttel PEAB olema spetsiaalne toiteallikas ja seda TULEB kaitsta seadusega nõutavate ohutusseadistega.

ETTEVAATUST

Kui siseseadmel on sisseehitatud elektrilise kiirkütjaga paak, kasutage varukütja ja kiirkütja jaoks spetsiaalset toiteahelat. Ärge kasutage KUNAGI toiteahelat, mida kasutab ka mõni teine seade. See toiteahel TULEB kaitsta nõutud ohutusseadistega vastavalt kehtivatele määrustele.

ETTEVAATUST

Seadme täieliku maanduse tagamiseks ühendage ALATI varukütte toiteallikas ja maanduskaabel.

Varukütte võimsus võib olla erinev sõltuvalt siseseadme mudelist. Veenduge, et toide vastaks varukütte võimsusele, mis on toodud allolevas tabelis.

Varukütte tüüp	Varukütte võimsus	Toiteallikas	Maksimaalne läbiv vool	Z_{max}
*6V	2 kW	1N~ 230 V[(a)]	9 A	—
	4 kW	1N~ 230 V[(a)]	17 A[(b)(c)]	0,22 Ω
	6 kW	1N~ 230 V[(a)]	26 A[(b)(c)]	0,22 Ω
	2 kW	3~ 230 V[(d)]	5 A	—
	4 kW	3~ 230 V[(d)]	10 A	—
	6 kW	3~ 230 V[(d)]	15 A	—
*9W	3 kW	3N~ 400 V	4 A	—
	6 kW	3N~ 400 V	9 A	—
	9 kW	3N~ 400 V	13 A	—

(a) 6V3
(b) Elektriseadmed peavad vastama standardi EN/IEC 61000-3-12 nõuetele, see on Euroopa/Rahvusvaheline tehniline standard, mis määrab vooluharmooniliste emissiooni lubatavad piirväärtused seadmetele, mis on ühendatud avalikku madalpingesüsteemidega ja mille nimivool on >16 A ja ≤75 A faasi kohta.
(c) See seade vastab standardile EN/IEC 61000-3-11 (Euroopa/rahvusvahelised tehnilised standardid määravad pingemuutuste, voolukõikumise ja väreluse limiidid seadmete üldkasutatava madalpingesüsteemidega ühendatud seadmetele nimivooluga ≤75 A) eeldusel, et süsteemi näivtakistus Z_{sys} on Z_{max} või väiksem liidese punktis kasutaja toite ja üldkasutatava süsteemi vahel. Paigaldaja või seadmete kasutaja kohustuseks on tagada, konsulteerides vajadusel võrguoperaatoriga, et seadmed on ühendatud ainult allikaga, mille süsteemi näivtakistus Z_{sys} on Z_{max} või väiksem.
(d) 6T1

Ühendage varukütteseadme toide järgmiselt:

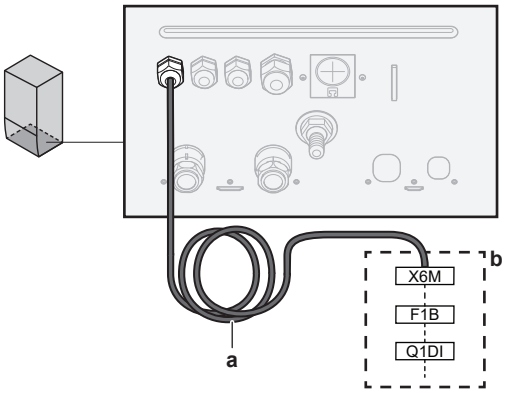

a Tehases paigaldatud kaabel, mis on ühendatud lülituskarbis varukütteseadme kontaktoriga (K5M)
b Kohapealsed juhtmed (vt allolev tabel)

Mudel (toide)	Varukütte toite ühendused
*6V (6V3: 1N~ 230 V)	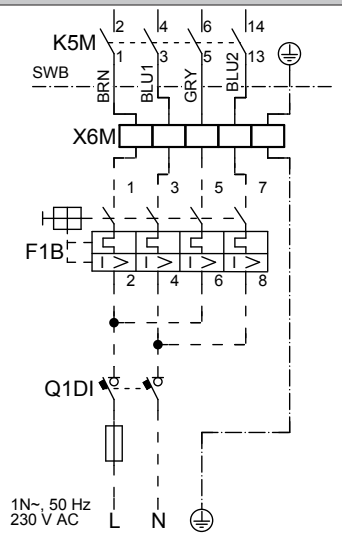
*6V (6T1: 3~ 230 V)	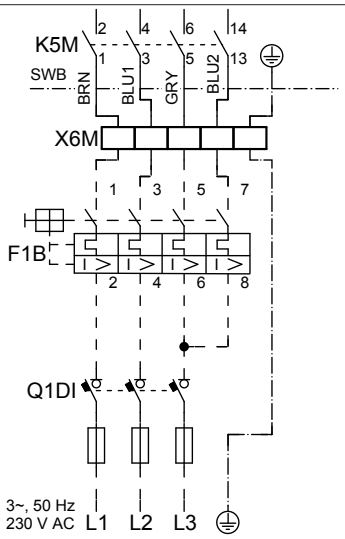
*9W (3N~ 400 V)	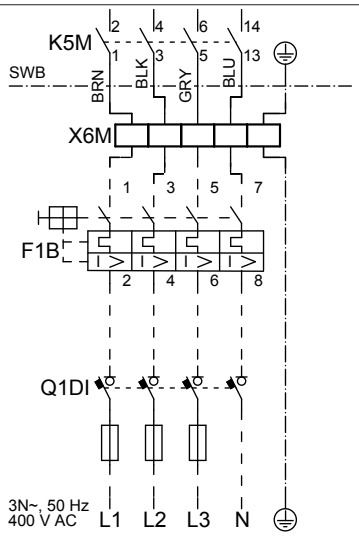

F1B Liigvoolu sulavkaitse (kohapeal hangitav). Soovituslik sulavkaitse: 4-pooluseline; 20 A; pinge 400 V; rakendumisklass C.
K5M Kaitsekontaktor (lülituskarbis)
Q1DI Rikkevoolukaitselüliti (kohapeal hangitav)
SWB Lülituskarp
X6M Klemm (kohapeal hangitav)

MÄRKUS

ÄRGE lõigake ega eemaldage varukütteseadme toitekaablit.

6.3.3 Sulgeklapi ühendamiseks

TEAVITUSTÖÖ

Sulgeklapi kasutamise näide. Ühe väljuva vee temperatuuritsooni ja põrandakütte ja soojuspumba konvektorite korral paigaldage sulgeklapp enne põrandakütet, et ennetada põrandal kondensaadi tekkimist jahutuse korral. Lisateavet vaadake paigaldaja viitejuhendist.

	Juhtmed: 2×0,75 mm² Maksimaalne läbiv vool: 100 mA 230 V AC trükkplaadilt
	[2.D] `Jahutuse sulgventiil`

1 Avage järgnev (vt "4.2.1 Siseseadme avamiseks" [▶ 5]):

1	Esipaneel
2	Lülituskarbi kaas
3	Lülituskarp

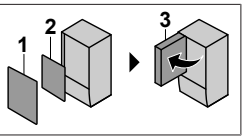

2 Ühendage klapi juhtkaabel õigete klemmidega, nagu näidatud alloleval joonisel.

MÄRKUS

Juhtmete ühendamine on erinev NC (tavaliselt avatud) klapi ja NO (tavaliselt suletud) klapi korral.

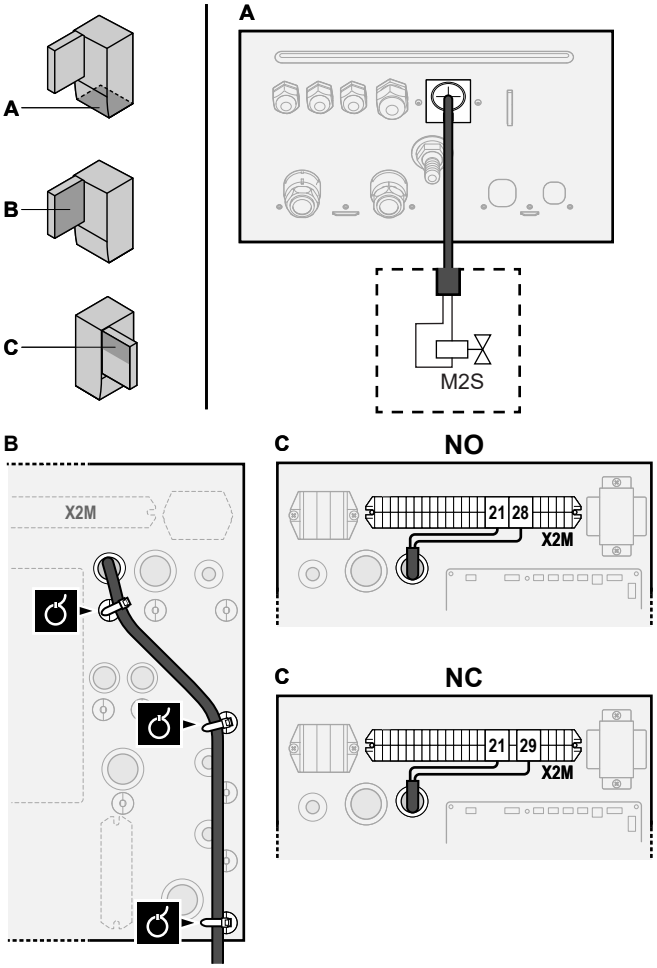

3 Kinnitage kaabel kaablivitstega kaablivitsa kinnituste külge.

6.3.4 Elektriarvestite ühendamiseks

	Juhtmed: 2 (meetri kohta)×0,75 mm² Elektriarvestid: 12 V DC impulsituvastus (pinge trükkplaadilt)
	[9.A] `Energia mõõtmine`

TEAVITUSTÖÖ

Transistori väljundiga elektriarvesti korral kontrollige polaarsust. Positiivne polaarsus TULEB ühendada klemmiga X5M/6 ja X5M/4; negatiivne polaarsus klemmiga X5M/5 ja X5M/3.

1 Avage järgnev (vt "4.2.1 Siseseadme avamiseks" [▸ 5]):

1	Esipaneel
2	Lülituskarbi kaas
3	Lülituskarp

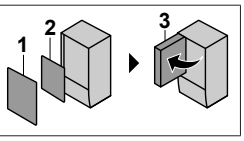

2 Ühendage elektriarvesti kaabel õigete klemmidega, nagu näidatud alloleval joonisel.

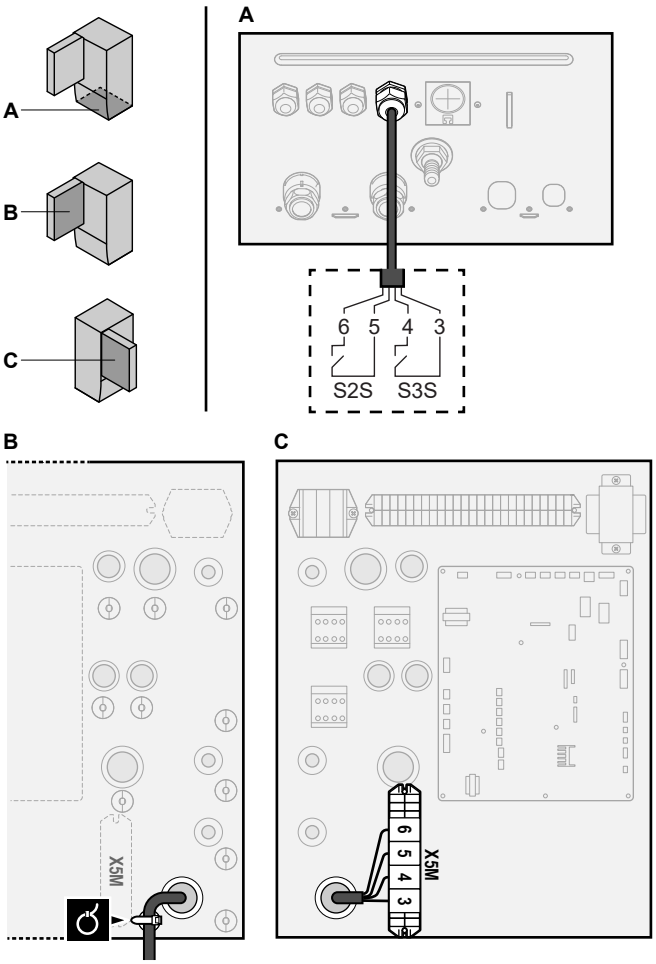

3 Kinnitage kaabel kaablivitstega kaablivitsa kinnituste külge.

6.3.5 Sooja tarbevee pumba ühendamiseks

	Juhtmed: (2+GND)×0,75 mm² STV pumba väljund. Maksimaalne koormus: 2 A (löökvool), 230 V AC, 1 A (pidev)
	[9.2.2] `STV pump` [9.2.3] `STV pumba graafik`

1 Avage järgnev (vt "4.2.1 Siseseadme avamiseks" [▸ 5]):

1	Esipaneel
2	Lülituskarbi kaas
3	Lülituskarp

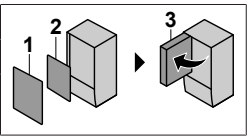

2 Ühendage sooja tarbevee pumba kaabel õigete klemmidega, nagu näidatud alloleval joonisel.

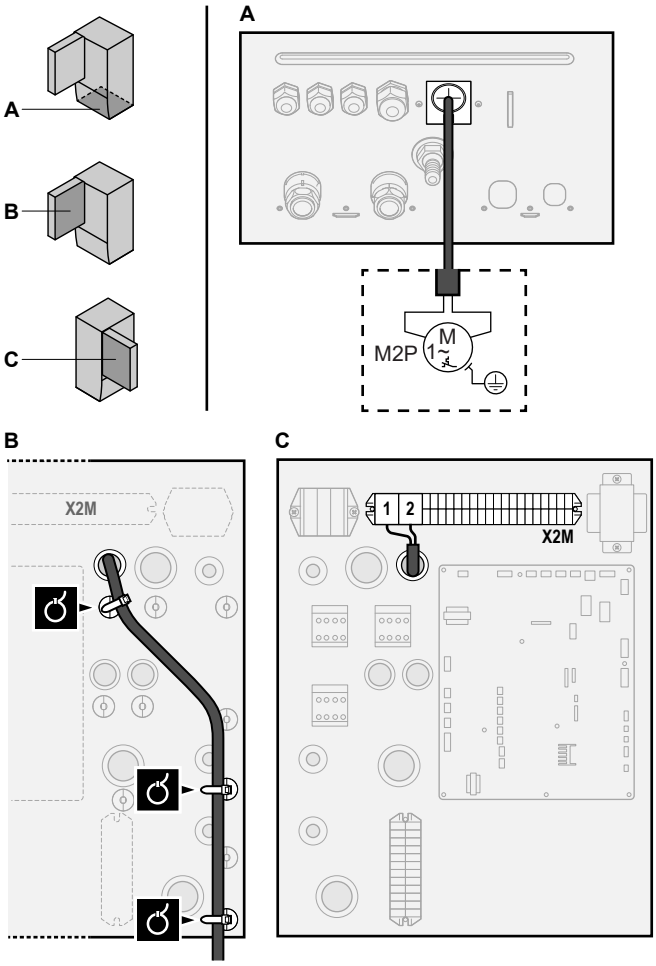

3 Kinnitage kaabel kaablivitstega kaablivitsa kinnituste külge.

6.3.6 Alarmiväljundi ühendamiseks

	Juhtmed: (2+1)×0,75 mm² Maksimaalne koormus: 0,3 A, 250 V AC
	[9.D] `Alarmiväljund`

1 Avage järgnev (vt "4.2.1 Siseseadme avamiseks" [▸ 5]):

1	Esipaneel
2	Lülituskarbi kaas
3	Lülituskarp

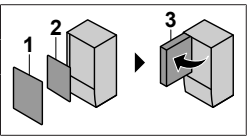

2 Ühendage alarmiväljundi kaabel õigete klemmidega, nagu näidatud alloleval joonisel.

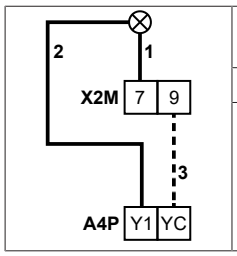

1+2	Alarmiväljundiga ühendatud juhtmed
3	Juhe X2M ja A4P vahel
A4P	EKRP1HBAA paigaldamine on kohustuslik.

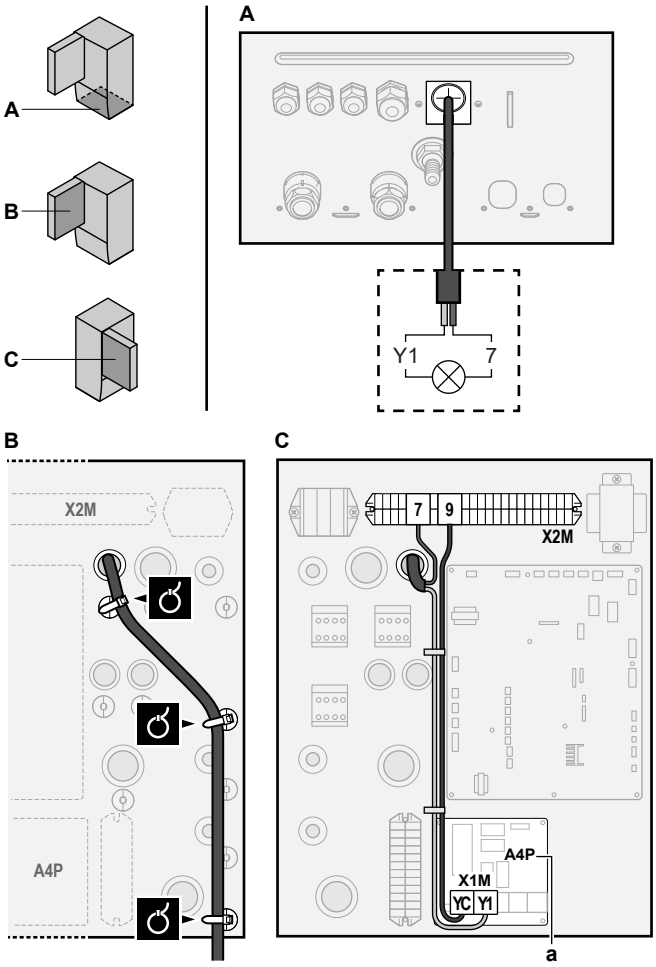

a EKRP1HBAA paigaldamine on kohustuslik.

3 Kinnitage kaabel kaablivitstega kaablivitsa kinnituste külge.

6.3.7 Ruumi jahutuse/kütte SISSE/VÄLJA väljundi ühendamiseks

TEAVITUSTÖÖ

Jahutus kehtib ainult järgmiste korral:

- Pöördmudelid
- Ainult kütmisega mudelid + konversioonikomplekt (EKHBCONV*)

	Juhtmed: (2+1)×0,75 mm² Maksimaalne koormus: 0,3 A, 250 V AC
	—

1 Avage järgnev (vt "4.2.1 Siseseadme avamiseks" [▶ 5]):

1	Esipaneel
2	Lülituskarbi kaas
3	Lülituskarp

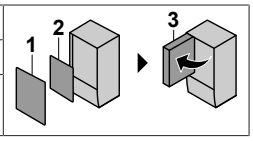

2 Ühendage ruumi jahutuse/kütte SISSE/VÄLJA väljundi kaabel õigete klemmidega, nagu näidatud alloleval joonisel.

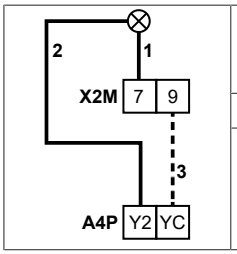

1+2	Ruumi jahutuse/kütte SISSE/VÄLJA väljundiga ühendatud juhtmed
3	Juhe X2M ja A4P vahel
A4P	EKRP1HBAA paigaldamine on kohustuslik.

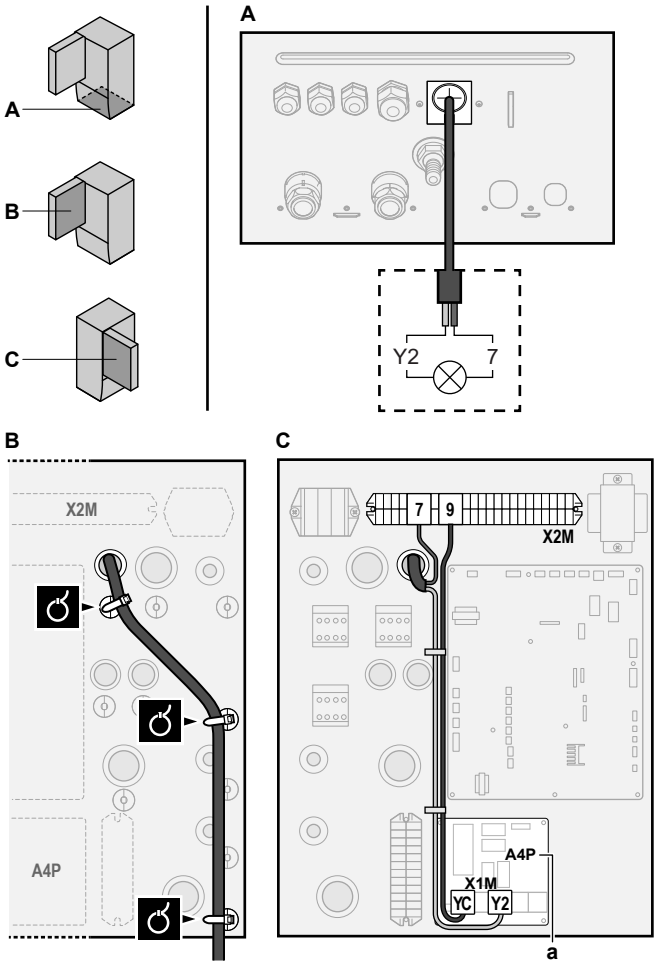

a EKRP1HBAA paigaldamine on kohustuslik.

3 Kinnitage kaabel kaablivitstega kaablivitsa kinnituste külge.

6.3.8 Välisele kütteallika ümberlülituse ühendamiseks

	Juhtmed: 2×0,75 mm² Maksimaalne koormus: 0,3 A, 250 V AC Minimaalne koormus: 20 mA, 5 V DC
	[9.C] `Bivalentne`

1 Avage järgnev (vt "4.2.1 Siseseadme avamiseks" [▶ 5]):

1	Esipaneel
2	Lülituskarbi kaas
3	Lülituskarp

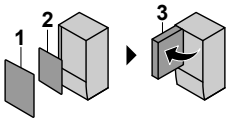

2 Ühendage välise kütteallika ümberlülituse kaabel õigete klemmidega, nagu näidatud alloleval joonisel.

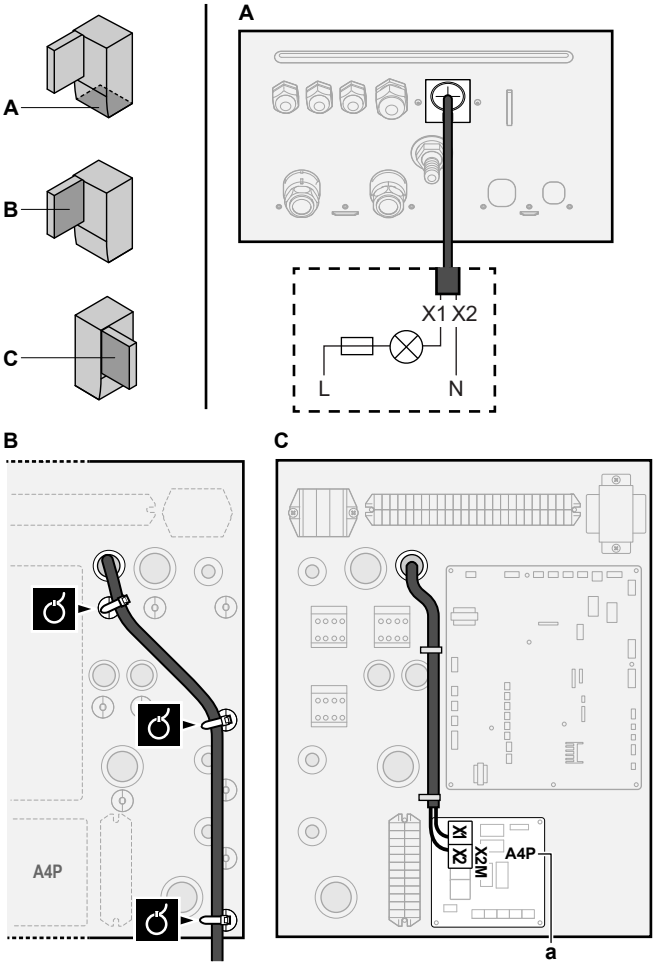

a EKRP1HBAA paigaldamine on kohustuslik.

3 Kinnitage kaabel kaablivitstega kaablivitsa kinnituste külge.

6.3.9 Energiatarbe digitaalsisendite ühendamiseks

	Juhtmed: 2 (sisendsignaali kohta)×0,75 mm² Digitaalsete sisendite toitepiirang: 12 V DC / 12 mA tuvastamine (pinge trükkplaadilt)
	[9.9] `Energiatarbe juhtimine`.

1 Avage järgnev (vt "4.2.1 Siseseadme avamiseks" [▸ 5]):

1	Esipaneel
2	Lülituskarbi kaas
3	Lülituskarp

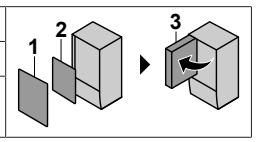

2 Ühendage energiatarbe digitaalsisendit ee kaabel õigete klemmidega, nagu näidatud alloleval joonisel.

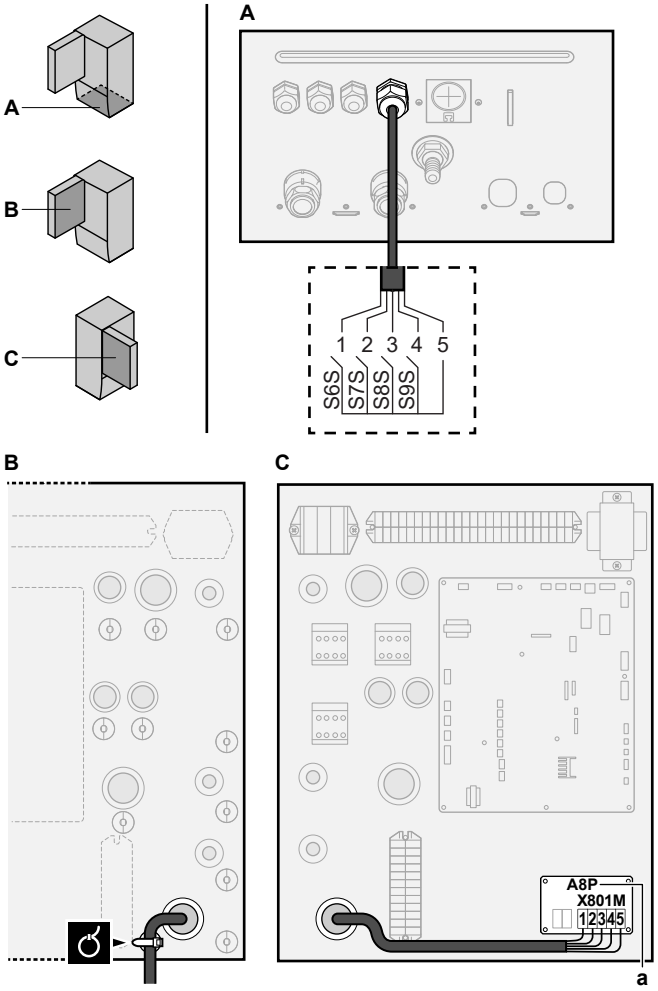

a EKRP1AHTA paigaldamine on kohustuslik.

3 Kinnitage kaabel kaablivitstega kaablivitsa kinnituste külge.

6.3.10 Kaitsetermostaadi ühendamine (tavaolekus suletud kontakt)

	Juhtmed: 2×0,75 mm² Maksimaalne pikkus: 50 m Kaitsetermostaadi kontakt: 16 V DC tuvastus (pinge trükkplaadilt). Pingevaba kontakt peab tagama minimaalse rakenduskoormuse 15 V DC, 10 mA.
	—

1 Avage järgnev (vt "4.2.1 Siseseadme avamiseks" [▸ 5]):

1	Esipaneel
2	Lülituskarbi kaas
3	Lülituskarp

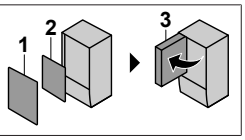

2 Ühendage kaitsetermostaadi (tavaolekus suletud) kaabel õigete klemmidega, nagu näidatud alloleval joonisel.

Märkus: Vahejuhe (tehases paigaldatud) tuleb eemaldada vastavatelt klemmidelt.

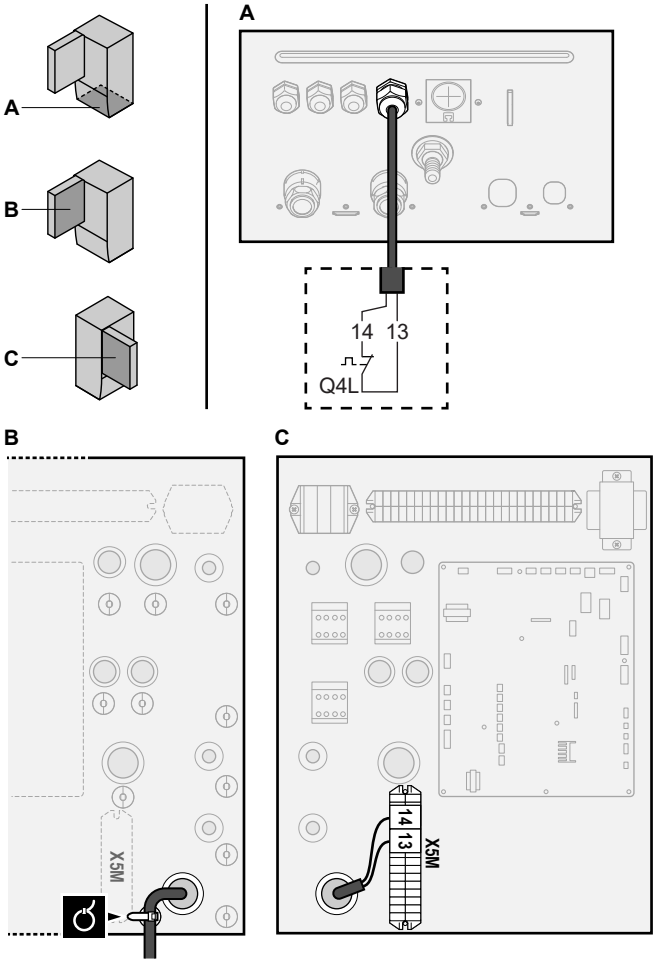

3 Kinnitage kaabel kaablivitstega kaablivitsa kinnituste külge.

MÄRKUS

Veenduge, et valite ja paigaldate kaitsetermostaadi vastavalt kehtivatele seadustele.

Igal juhul soovitame kaitsetermostaadi ebavajaliku aktiveerumise ennetamiseks järgmist:

- Kaitsetermostaat on automaatselt lähtestatav.
- Kaitsetermostaadil on maksimaalne temperatuuri kõikumise määr 2°C/min.
- Kaitsetermostaadi ja sooja tarbevee paagiga kaasasoleva motoriseeritud 3-suunalise klapi vahel on vähemalt 2 m vahemaa.

MÄRKUS

Viga. Kui eemaldate looga (avatud ahel), kuid EI ühenda kaitsetermostaati, kuvatakse seiskamise viga 8H-03.

TEAVITUSTÖÖ

Eelistatud kWh määrata toite kontakt ühendatakse samade klemmidega (X5M/9+10) kui kaitsetermostaat. Seega saab süsteemil olla KAS eelistatud kWh määrata toide VÕI kaitsetermostaat.

6.3.11 Tarkvõrgu ühendamiseks

See peatükk kirjeldab 2 võimalikku siseseadme tarkvõrguga ühendamise viisi:

- Madalpinge tarkvõrgu kontaktide korral
- Kõrgepinge tarkvõrgu kontaktide korral. Selleks on vajalik paigaldada tarkvõrgu releekomplekt (EKRELSG).

2 sissetulevat tarkvõrgu kontakti saavad aktiveerida järgmisi tarkvõrgu režiime:

Tarkvõrgu kontakt		Smart Grid-i töörežiim
❶	❷	
0	0	`Vabalt töötav`
0	1	`Sunnitud väljalülitus`
1	0	`Soovitatud`
1	1	`Sunnitud`

Tarkvõrgu impulssarvesti kasutamine ei ole kohustuslik:

Kui tarkvõrgu impulssarvesti on…	Siis [9.8.8] `Limiidi sätte kW` on…
Kasutatakse ([9.A.2] `Elektriarvesti 2` ≠ `Puudub`)	Ei ole kohaldatav
Ei kasutata ([9.A.2] `Elektriarvesti 2` = `Puudub`)	Kehtiv

Madalpinge tarkvõrgu kontaktide korral

	Juhtmed (tarkvõrgu impulssarvesti): 0,5 mm² Juhtmed (madalpinge tarkvõrgu kontaktid): 0,5 mm²
	[9.8.4]=3 (`kWh toite kasu` = `Tarkvõrk`) [9.8.5] `Tarkvõrgu töörežiim` [9.8.6] `Luba elektrilised kütteseadmed` [9.8.7] `Luba ruumi puhverdamine` [9.8.8] `Limiidi sätte kW`

Tarkvõrgu juhtmeühendused on madalpingekontaktide korral järgmised:

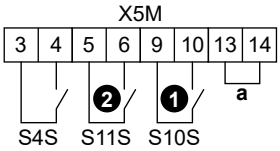

a	Look (tehases kinnitatud). Kui ühendate ka kaitsetermostaadi (Q4L), asendage look kaitsetermostaadi juhtmetega.
S4S	Tarkvõrgu impulssarvesti
❶**/S10S**	Madalpinge tarkvõrgu kontakt 1
❷**/S11S**	Madalpinge tarkvõrgu kontakt 2

1 Ühendage juhtmed järgmiselt:

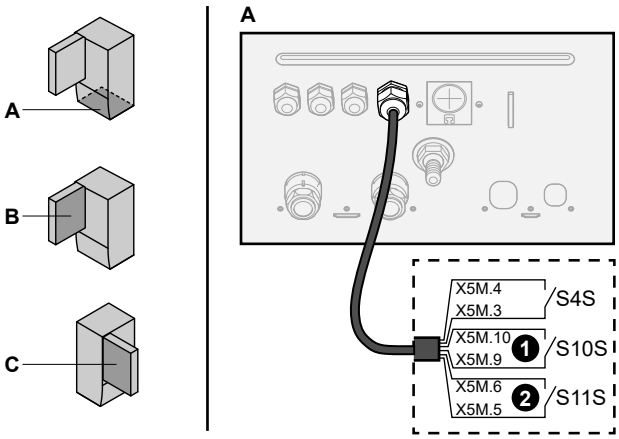

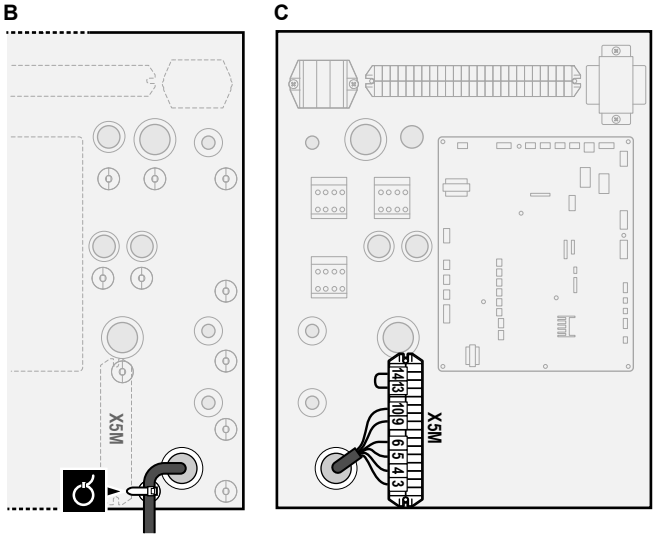

2 Kinnitage kaablid kaablivitstega kaablivitsa kinnituste külge.

Kõrgepinge tarkvõrgu kontaktide korral

	Juhtmed (tarkvõrgu impulssarvesti): 0,5 mm² Juhtmed (kõrgepinge tarkvõrgu kontaktid): 1 mm²
	[9.8.4]=3 (`kWh toite kasu` = `Tarkvõrk`) [9.8.5] `Tarkvõrgu töörežiim` [9.8.6] `Luba elektrilised kütteseadmed` [9.8.7] `Luba ruumi puhverdamine` [9.8.8] `Limiidi sätte kW`

Tarkvõrgu juhtmeühendused on kõrgepingekontaktide korral järgmised:

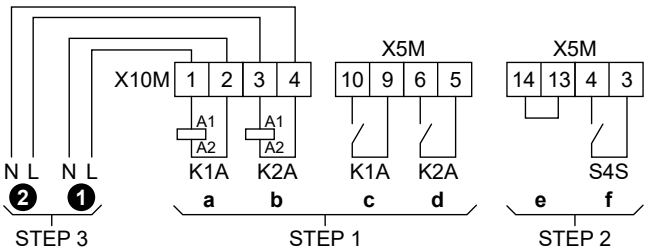

STEP 1 Tarkvõrgu releekomplekti paigaldamine
STEP 2 Madalpingeühendused
STEP 3 Kõrgepingeühendused
❶ Kõrgepinge tarkvõrgu kontakt 1
❷ Kõrgepinge tarkvõrgu kontakt 2
a, b Releede mähiste pooled
c, d Releede kontakti pooled
e Look (tehases kinnitatud). Kui ühendate ka kaitsetermostaadi (Q4L), asendage look kaitsetermostaadi juhtmetega.
f Tarkvõrgu impulssarvesti

1 Paigaldage tarkvõrgu releekomplekti komponendid järgmiselt:

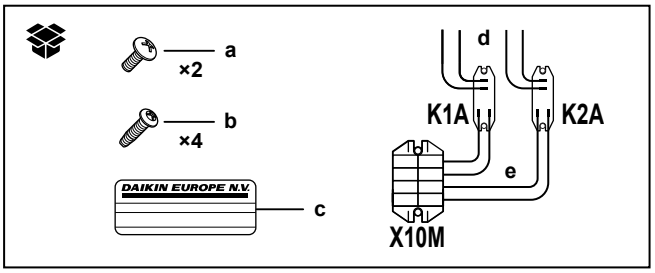

K1A, K2A Releed
X10M Riviklemm
a X10M kruvid
b K1A ja K2A kruvid
c Kõrgepingejuhtmetele paigaldatav kleebis

d Juhtmed releede ja X5M vahel (AWG22 ORANŽ)
e Juhtmed releede ja X10M vahel (AWG18 PUNANE)

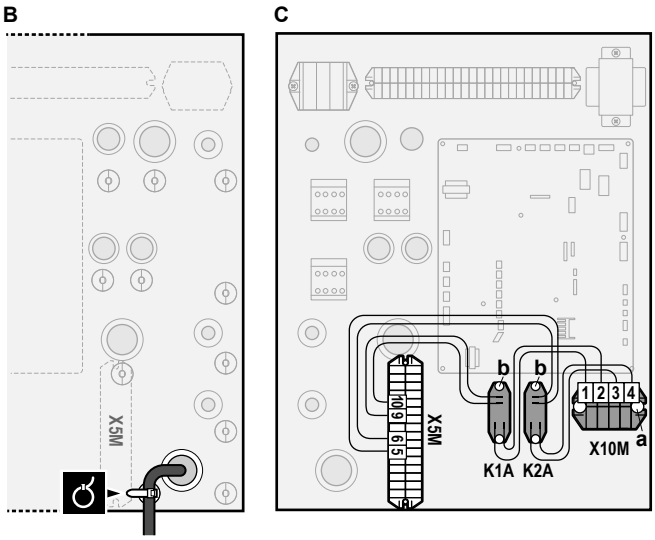

2 Ühendage madalpingejuhtmed järgmiselt:

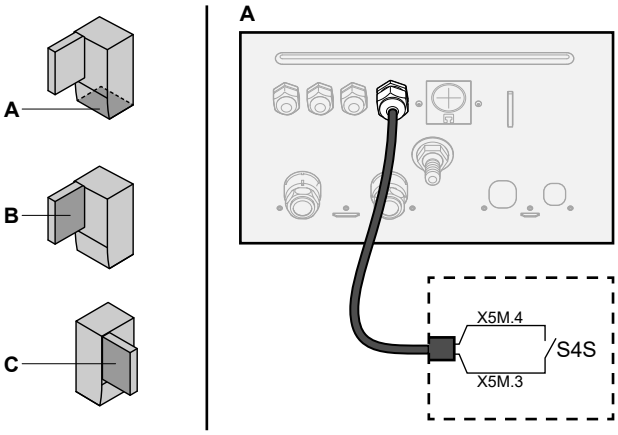

S4S Tarkvõrgu impulssarvesti

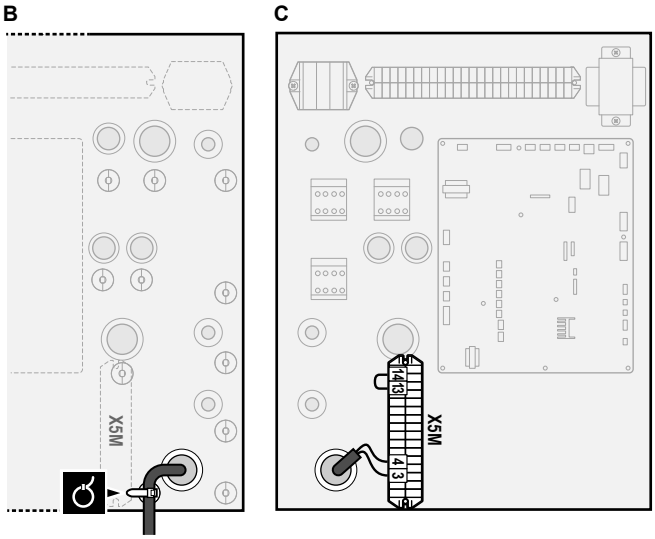

3 Ühendage kõrgepingejuhtmed järgmiselt:

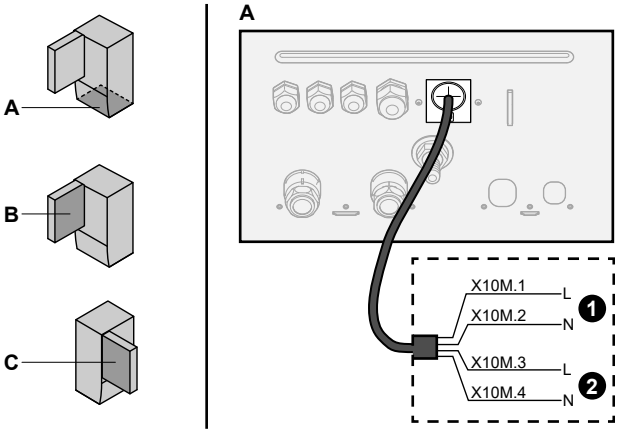

1 Kõrgepinge tarkvõrgu kontakt 1
2 Kõrgepinge tarkvõrgu kontakt 2

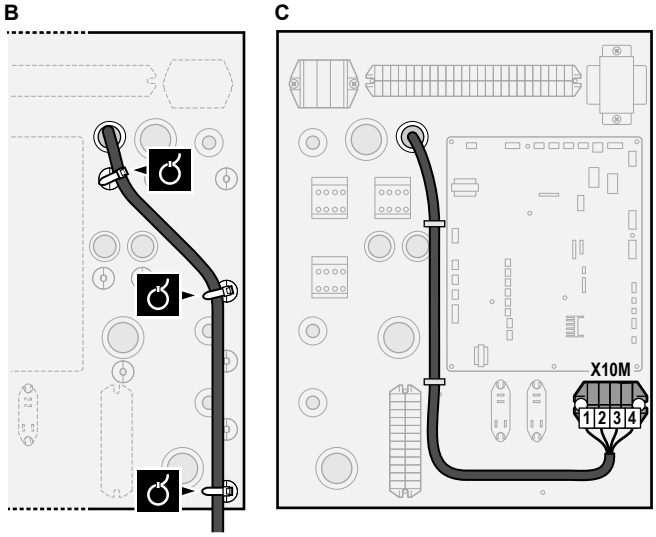

4 Kinnitage kaablid kaablivitstega kaablivitsa kinnituste külge. Vajadusel köitke liigne kaabli osa kokku kaablivitsaga.

6.3.12 WLAN-i karbiga ühendumiseks (tarnitakse lisaseadmena)

	[D] `Juhtmevaba lüüs`

1 Sisestage WLAN-i karp siseseadme kasutajaliidese karbi pesasse.

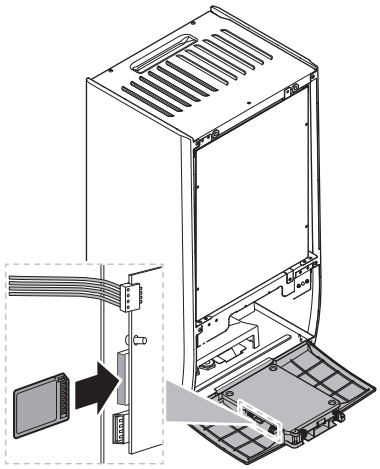

7 Configuration

TEAVITUSTÖÖ

Jahutus kehtib ainult järgmiste korral:

- Pöördmudelid
- Ainult kütmisega mudelid + konversioonikomplekt (EKHBCONV*)

7.1 Ülevaade: konfigureerimine

See peatükk kirjeldab, mida tuleb teha ja kuidas konfigureerida süsteemi pärast paigaldamist.

MÄRKUS

See peatükk selgitab ainult põhikonfiguratsiooni. Detailsemaid selgitusi ja taustteavet vaadake paigaldaja viitejuhendist.

Miks

Kui te EI konfigureeri süsteemi õigesti, EI pruugi see töötada soovitud viisil. Konfigureerimine mõjutab järgmist:

- Tarkvara arvutusi
- Mida te saate teha kasutajaliidesega

Kuidas

Süsteemi saate konfigureerida kasutajaliidese abil.

- **Esimene kord – konfigureerimisviisard.** Kasutajaliidese esmakordsel SISSE lülitamisel (seadme kaudu), käivitub konfigureerimisviisard, mis aitab teil süsteemi konfigureerida.
- **Konfigureerimisviisardi uuesti käivitamine.** Kui süsteem on juba konfigureeritud, saate konfigureerimisviisardi uuesti käivitada. Konfigureerimisviisardi uuesti käivitamiseks minge `Paigaldussätted` > `Konfigureerimisviisard`. Sätetesse `Paigaldussätted` minemiseks vt "7.1.1 Enimkasutatud käsklustele juurde pääsemiseks" [▸ 20].
- **Hiljem.** Vajadusel saate muuta konfiguratsiooni menüüstruktuuris või üldsätetes.

TEAVITUSTÖÖ

Kui konfigureerimisviisard on lõpetatud, kuvab kasutusliides ülevaatekuva ja nõuab kinnitamist. Kinnitamise korral teeb süsteem taaskäivituse ja kuvatakse avakuva.

Sätetele juurde pääsemine – tabelite legend

Paigaldajasätetele pääsete juurde kahel erineval viisil. Samas mõlemal viisil EI pääse juurde kõikidele sätetele. Selleks on selles peatükis tähistatud vastavad tabeli tulbad lühendiga N/A (ei kehti).

Meetod	Tulp tabelites
Sätetesse minemine **avakuva menüü** või **menüüstruktuuri** lingiridade kaudu. Lingiridade lubamiseks vajutage avakuval nupule **?**.	**#** Näiteks: [2.9]
Juurdepääs **kohapealsete ülevaatesätete** koodiga.	**Kood** Näiteks: [C-07]

Vaadake ka:

- "Paigaldajasätetele juurde pääsemiseks" [▸ 21]
- "7.5 Menüüstruktuur: ülevaade paigaldajasätetest" [▸ 29]

7.1.1 Enimkasutatud käsklustele juurde pääsemiseks

Kasutajatasemete muutmine

Kasutaja tasemeid saate muuta järgmiselt:

1	Minge [B]: `Kasutaja profiil`. 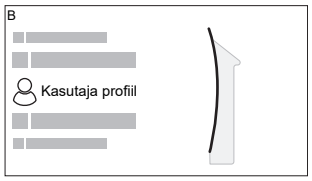	
2	Sisestage kasutaja tasemele vastav PIN-kood.	—
	▪ Sirvige läbi numbrite ja muutke valitud numbrit.	
	▪ Liigutage kursorit vasakult paremale.	
	▪ Kinnitage PIN-koodi ja jätkake.	

Paigaldaja PIN-kood

Kasutaja `Paigaldaja` PIN-kood on **5678**. Nüüd on nähtavad täiendavad menüüelemendid ja paigaldaja sätted.

Täpsema kasutaja PIN-kood

Kasutaja `Ekspertkasutaja` PIN-kood on **1234**. Nüüd on nähtavad kasutajale täiendavad menüüelemendid.

Kasutaja PIN-kood

Kasutaja `Kasutaja` PIN-kood on **0000**.

Paigaldajasätetele juurde pääsemiseks

1 Seadistage kasutajaõiguste tasemeks `Paigaldaja`.

2 Minge [9]: `Paigaldussätted`.

Ülevaatesätete muutmiseks

Näide: Muutke [1-01] väärtuselt 15 väärtusele 20.

Enamusi sätteid saab konfigureerida menüüstruktuuri kaudu. Kui mistahes põhjusel on vajalik muuta sätteid üldsätete kaudu, pääseb üldsätetele juurde järgmiselt:

1	Seadistage kasutajaõiguste tasemeks `Paigaldaja`. Vt "Kasutajatasemete muutmine" [▸ 20].	—
2	Minge [9.I]: `Paigaldussätted` > `Kohalike sätete ülevaade`.	
3	Keerake vasakut valikuketast, et valida sätte esimene osa, ja kinnitage valikukettale vajutamisega. 0 / **1** / 2 / 3 00 01 02 03 04 / 05 06 07 08 09 / 0A 0B 0C 0D 0E	
4	Keerake vasakut valikuketast, et valida sätte teise osa **1** 00 01 **15** 02 03 04 / 05 06 07 08 09 / 0A 0B 0C 0D 0E	
5	Keerake paremat valikuketast, et muuta säte väärtuselt 15 väärtusele 20. **1** 00 01 **20** 02 03 04 / 05 06 07 08 09 / 0A 0B 0C 0D 0E	
6	Vajutage uue sätte kinnitamiseks vasakule valikukettale.	
7	Vajutage keskmisele nupule, et minna tagasi avalehele.	

TEAVITUSTÖÖ

Kui muudate üldsätteid ja lähete tagasi avakuvale, kuvab kasutajaliides hüpikakna ja nõuab süsteemi taaskäivitamist.

Kinnitamise korral teeb süsteem taaskäivituse ja rakendatakse viimased muudatused.

7.2 Konfigureerimise viisard

Pärast süsteemi esmakordset SISSE lülitamist juhendab kasutajaliides teid konfigureerimisviisardiga. Nii saate seadistada olulisemaid algsätteid. Nii on seade võimeline korrektselt töötama. Seejärel saab vajadusel menüüstruktuuri kaudu seadistada põhjalikemaid sätteid.

Kaitsefunktsioonid

Seade on varustatud järgmiste kaitsefunktsioonidega:

- Ruumi jäätumistõrje [2-06]
- Veetoru külmumise vältimine [4-04]
- Paagi desinfitseerimine [2-01]

Seade käivitab neid kaitsefunktsioone vastavalt vajadusele. Paigaldamise või hoolduse ajal ei ole need funktsioonid soovitatavad. Seetõttu on võimalik kaitsefunktsioone keelata. Lisateavet vaadake paigaldaja viitejuhendi peatükist Häälestamine.

7.2.1 Konfiguratsiooniviisard: keel

#	Kood	Kirjeldus
[7.1]	N/A	Language

7.2.2 Konfiguratsiooniviisard: kellaaeg ja kuupäev

#	Kood	Kirjeldus
[7.2]	N/A	Kohaliku kellaaja ja kuupäeva seadistamine

TEAVITUSTÖÖ

Vaikimisi on suveaeg lubatud ja kell on seatud 24-tunnisele valikule. Kui soovite neid sätteid muuta, saate seda teha selles menüüstruktuuris pärast seadme algväärtustamist (`Kasutaja sätted` > `Kellaaeg/kuupäev`).

7.2.3 Konfiguratsiooniviisard: süsteem

Siseseadme tüüp

Siseseadme tüüp kuvatakse, kuid seda ei saa kohandada.

Varukütteseadme tüüp

Varukütteseade on kohandatud ühendamiseks tavapäraste Euroopa elektrivõrkudega. Varukütteseadme tüüpi ei saab vaadata, aga ei saa muuta.

#	Kood	Kirjeldus
[9.3.1]	[E-03]	▪ 3: 6V ▪ 4: 9W

Soe tarbevesi

Järgmine säte määrab, kas süsteem suudab valmistada sooja tarbevett või mitte ja millist paaki kasutatakse. Seadistage see säte vastavalt tegelikule paigaldusele.

#	Kood	Kirjeldus
[9.2.1]	[E-05][(a)] [E-06][(a)] [E-07][(a)]	▪ STV puudub Paaki pole paigaldatud. ▪ EKHWS/E, väike maht Paagi kõrvale on paigaldatud kiirkütjaga paak, mille maht on 150 l või 180 l. ▪ EKHWS/E, suur maht Paagi kõrvale on paigaldatud kiirkütjaga paak, mille maht on 200 l, 250 l või 300 l. ▪ EKHWP/HYC Paagi peale on paigaldatud valikulise kiirkütjaga paak. ▪ 3. pool, väike mähis Kolmanda tootja paak, mille mähise suurus on suurem kui 1,05 m². ▪ 3. pool, suur mähis Kolmanda tootja paak, mille mähise suurus on suurem kui 1,80 m².

(a) Kasutage üldsätete asemel menüüstruktuuri. Menüüstruktuuri säte [9.2.1] asendab 3 järgmist üldsätet:
- [E-05]: Kas süsteem saab valmistada sooja tarbevett?
- [E-06]: Kas süsteemi on paigaldatud sooja tarbevee paak?
- [E-07]: Mis tüüpi sooja tarbevee paak on paigaldatud?

EKHWP korral soovitame järgmisi sätteid:

#	Kood	Artikkel	EKHWP
[9.2.1]	[E-07]	Paagi tüüp	5: EKHWP/HYC
N/A	[4-05]	Termistori tüüp	0: Automaatne
[5.8]	[6-0E]	Maksimaalne paagi temperatuur	≤70°C

EKHWS*D* / EKHWSU*D* korral soovitame järgmisi sätteid:

#	Kood	Artikkel	EKHWS*D* / EKHWSU*D*	
			150/180	200/250/300
[9.2.1]	[E-07]	Paagi tüüp	0: EKHWS/E, väike maht	3: EKHWS/E, suur maht
N/A	[4-05]	Termistori tüüp	0: Automaatne	1: Tüüp 1
[5.8]	[6-0E]	Maksimaalne paagi temperatuur	≤60°C	≤75°C

Kolmanda tootja paagi korral soovitame järgmisi sätteid:

#	Kood	Artikkel	Kolmanda tootja paak	
			Mähis≥1,05 m²	Mähis≥1,8 m²
[9.2.1]	[E-07]	Paagi tüüp	7: 3. pool, väike mähis	8: 3. pool, suur mähis
N/A	[4-05]	Termistori tüüp	0: Automaatne	1: Tüüp 1
[5.8]	[6-0E]	Maksimaalne paagi temperatuur	≤60°C	≤75°C

Hädaabirežiim

Kui soojuspump ei suuda töötada, saab varukütteseade ja/või kiirkütja töötada hädaolukorra kütteseadmena. See võtab sellisel juhul üle küttekoormuse kas automaatselt või käsitsi määrates.

- Kui sättele Hädaabirežiim on valitud Automaatne ja esineb soojuspumba tõrge, võtab varukütteseade automaatselt üle kütmiskoormuse ja valikulise paagi kiirkütja sooja tarbevee tootmise.
- Kui Hädaabirežiim on määratud olekule Manuaalne ja ilmneb soojuspumba rike, lõppeb sooja tarbevee tootmine ja ruumi kütmine.

  Selle käsitsi taastamiseks kasutajaliidese kaudu, avage peamenüüs Aktiivne alarm ja kinnitage, kas varukütteseade ja/või kiirkütja võib küttekoormuse üle võtta või mitte.
- Alternatiivsena, kui Hädaabirežiim on seatud valikule:
  - automaatne RK vähendatud/STV sees, vähendatakse ruumi kütmist, kuid soe tarbevesi on endiselt saadaval.
  - automaatne RK vähendatud/STV väljas vähendatakse ruumi kütmist ja soe tarbevesi EI OLE saadaval.
  - automaatne RK normaalne/STV väljas jätkatakse ruumi kütmist tavapäraselt, kuid soe tarbevesi EI OLE saadaval.

  Sarnaselt režiimile Manuaalne võib seade võtta üle kogu koormuse varukütteseadmega ja/või kiirkütjaga, kui kasutaja aktiveerib selle peamenüükuval valikus Aktiivne alarm.

Energiatarbimise madalana hoidmiseks soovitame seadistada sätte Hädaabirežiim väärtusele automaatne RK vähendatud/STV väljas, kui majas ei viibita pikka aega.

#	Kood	Kirjeldus
[9.5.1]	[4-06]	▪ 0: Manuaalne ▪ 1: Automaatne ▪ 2: automaatne RK vähendatud/STV sees ▪ 3: automaatne RK vähendatud/STV väljas ▪ 4: automaatne RK normaalne/STV väljas

TEAVITUSTÖÖ

Automaatse hädaseisundi sätte saab määrata ainult kasutajaliidese menüüs.

TEAVITUSTÖÖ

Kui soojuspumbas ilmneb rike ja Hädaabirežiim on määratud valikule Manuaalne, jäävad ruumi jäätumiskaitse funktsioon, põrandakütte krohvi kuivatamisfunktsioon ja veetorude jäätumistõrje funktsioon aktiivseks isegi siis, kui kasutaja EI kinnita hädaseisundi toimingut.

Tsoonide arv

Süsteem suudab pakkuda väljuvat vett kuni 2 veetemperatuuri tsoonile. Konfigureerimise ajal tuleb määrata veetsoonide arv.

TEAVITUSTÖÖ

Segunemispunkt. Kui süsteemi paigutus sisaldab 2 väljuva vee temperatuuritsooni, tuleb paigaldada peamise väljuva vee temperatuuritsooni ette segunemispunkt.

#	Kood	Kirjeldus
[4.4]	[7-02]	▪ 0: `Üks tsoon` Ainult üks väljuva vee temperatuuritsoon: 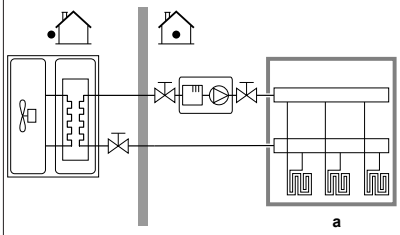 **a** Peamine väljuva vee temperatuuritsoon
[4.4]	[7-02]	▪ 1: `Kaks tsooni` Kaks väljuva vee temperatuuritsooni. Peamine väljuva vee temperatuuritsoon koosneb suurema koormusega soojuskiirguritest ja seguklapist, mis aitab saavutada soovitud väljuva vee temperatuuri. Kütmisel: 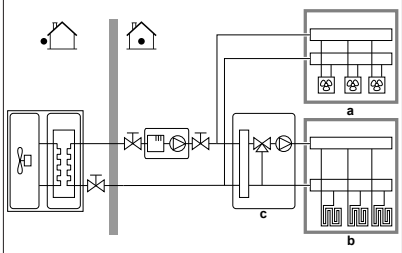 **a** Väljuva tee temperatuuri lisatsoon: kõrgeim temperatuur **b** Peamine väljuva vee temperatuuritsoon: madalaim temperatuur **c** Segupunkt

MÄRKUS

Kui süsteemi EI konfigureerita järgmiselt, võib see kahjustada soojuskiirgureid. Kui kasutusel on 2 tsooni, on oluline, et kütmisel:

- konfigureeritakse madalaima veetemperatuuriga tsoon põhitsooniks ja
- kõrgeima veetemperatuuriga tsoon konfigureeritakse lisatsooniks.

MÄRKUS

Kui on 2 tsooni ja kiirguri tüübid on valesti konfigureeritud, võidakse edastada kõrgema temperatuuriga vesi madala temperatuuriga kiirgurisse (põrandaküte). Selle vältimiseks:

- Paigaldage akvastaat-/termostaatklapp, et vältida liiga kõrge temperatuuri edastamist madala temperatuuriga kiirgurile.
- Veenduge, et seadistate kiirguri tüübid põhitsoonile [2.7] ja lisatsoonile [3.7] õigesti vastavalt ühendatud kiirgurile.

MÄRKUS

Süsteemi saab integreerida ülerõhu möödavooluklappi. Arvestage, et sellel joonisel ei pruugi olla klapp toodud.

Glükooliga täidetud süsteem

See säte annab paigaldajale võimaluse näidata, kas süsteem on täidetud glükooli või veega. See on oluline, kui glükooli kasutatakse veeahela külmumise eest kaitsmiseks. Kui see EI ole õigesti määratud, võib torustikus olev vesi külmuda.

#	Kood	Kirjeldus
N/A	[E-0D]	`Glükooliga täidetud süsteem`: Kas süsteem on glükooliga täidetud? ▪ 0: `Ei` ▪ 1: `Jah`

Lisakütteseade võimsus

Energiatarbimise juhtimisfunktsiooni ja/või energia mõõtmise õigeks toimimiseks tuleb määrata kiirkütja võimsus. Kiirkütja takistuse väärtuse mõõtmisel saate määrata täpse kütteseadme võimsuse, mis muudab energiaandmed täpsemaks.

#	Kood	Kirjeldus
[9.4.1]	[6-02]	`Lisakütteseade võimsus` [kW]. Kehtib ainult sisemise kiirkütjaga sooja tarbevee paagi korral. Kiirkütja võimsus nimipinge juures. Vahemik: 0~10 kW

7.2.4 Konfiguratsiooniviisard: varukütteseade

Varukütteseade on kohandatud ühendamiseks tavapäraste Euroopa elektrivõrkudega. Kui saadaval on varukütteseade, tuleb seadistada kasutajaliideses pinge, konfiguratsioon ja võimsus.

Energiatarbimise juhtfunktsiooni ja/või energia mõõtmise õigeks toimimiseks tuleb määrata varukütteseadme erinevate etappide võimsus. Iga kütteseadme takistuse väärtuse mõõtmisel saate määrata täpse kütteseadme võimsuse, mis muudab energiaandmed täpsemaks.

Varukütteseadme tüüp

Varukütteseade on kohandatud ühendamiseks tavapäraste Euroopa elektrivõrkudega. Varukütteseadme tüüpi ei saab vaadata, aga ei saa muuta.

#	Kood	Kirjeldus
[9.3.1]	[E-03]	▪ 3: `6V` ▪ 4: `9W`

Pinge

- `6V` mudeli korral saab selle seadistada järgmiseks:
  - `230 V, 1 faas`
  - `230 V, 3 faasi`
- `9W` mudeli korral on see fikseeritud väärtusele `400 V, 3 faasi`.

#	Kood	Kirjeldus
[9.3.2]	[5-0D]	▪ 0: `230 V, 1 faas` ▪ 1: `230 V, 3 faasi` ▪ 2: `400 V, 3 faasi`

Konfiguratsioon

Varukütteseadet saab konfigureerida erinevatel viisidel. Võimalik on valida sellele ainult 1 etapiga varukütteseadme või 2 etapiga varukütteseadme. 2 etapi korral sõltub teise etapi võimsus sellest sättest. Samuti on võimalik valida hädaolukorraks teisele etapile kõrgema võimsuse.

#	Kood	Kirjeldus
[9.3.3]	[4-0A]	▪ 0: relee 1 ▪ 1: relee 1 / relee 1+2 ▪ 2: relee 1 / relee 2 ▪ 3: relee 1 / relee 2 `Hädaabirežiim` relee 1+2

TEAVITUSTÖÖ

Sätted [9.3.3] ja [9.3.5] on seotud. Ühe sätte muutmine mõjutab teist. Kui muudate ühte sätet, kontrollige, kas teine on endiselt ootuspärane.

TEAVITUSTÖÖ

Tavapärasel töötamisel on varukütteseadme teise etapi võimsus nimipingel [6-03]+[6-04].

TEAVITUSTÖÖ

Kui [4-0A]=3 ja hädaolukorra režiim on aktiivne, on varukütteseadme energiakulu maksimaalne ja selleks on 2×[6-03]+[6-04].

TEAVITUSTÖÖ

Ainult integreeritud sooja tarbevee paagiga süsteemid: kui akumulatsioonitemperatuuri sättepunkt on kõrgem kui 50°C, soovitab Daikin MITTE keelata varukütteseadme teist etappi, sest see mõjutab tugevalt aega, mis on vajalik sooja tarbevee paagi soojendamiseks.

Võimsuse aste 1

#	Kood	Kirjeldus
[9.3.4]	[6-03]	▪ Varukütteseadme esimese etapi võimsus nimipinge juures.

Lisavõimsuse aste 2

#	Kood	Kirjeldus
[9.3.5]	[6-04]	▪ Varuküttekeha esimese ja teise astme võimsuserinevus nimipinge juures. Nimiväärtus oleneb varukütteseadme konfiguratsioonist.

7.2.5 Konfiguratsiooniviisard: põhitsoon

Siin saab seadistada peamise väljuva vee tsooni kõige olulisemad sätted.

Kiirguri tüüp

Põhitsooni kütmine või jahutamine võib võtta rohkem aega. See sõltub järgmisest:

- Süsteemi veehulgast
- Põhitsooni soojuskiirguri tüübist

Säte `Kiirguri tüüp` võib kompenseerida aeglast või kiiret kütmise/jahutamise süsteemi kütmise/jahutamise tsükli ajal. Ruumi termostaadiga juhtimisel mõjutab säte `Kiirguri tüüp` soovitud väljuva vee temperatuuri maksimaalset modulatsiooni ja seda, kas on võimalik kasutada automaatset sisekeskkonna temperatuuripõhist jahutuse/kütte ümberlülituse funktsiooni.

Seetõttu on oluline seadistada `Kiirguri tüüp` täpselt ja vastavalt süsteemi paigutusele. Sellest sõltub põhitsooni delta T siht.

#	Kood	Kirjeldus
[2.7]	[2-0C]	▪ 0: `Põrandaküte` ▪ 1: `Ventilaatorkonvektor` ▪ 2: `Radiaator`

Kiirguri tüübi säte mõjutab ruumi kütmise sättepunkti vahemikku ja kütmise delta T sihti järgmiselt:

Kirjeldus	Ruumi kütmise sättepunktivahemik	Kütmise delta T siht
0: `Põrandaküte`	Maksimaalselt 55°C	Muutuv
1: `Ventilaatorkonvektor`	Maksimaalselt 55°C	Muutuv
2: `Radiaator`	Maksimaalselt 65°C	Fikseeritud 10°C

MÄRKUS

Keskmine kiirguri temperatuur = Väljuva vee temperatuur – (Delta T)/2

See tähendab, et sama väljuva vee temperatuuri sättepunkti puhul on keskmine radiaatorite kiirguri temperatuur madalam kui põrandaküttе oma, sest detlta T on suurem.

Radiaatorite näide: 40–10/2=**35°C**

Põrandaküttе näide: 40–5/2=**37,5°C**

Kompenseerimiseks saate:

- Suurendada ilmast sõltuva kõvera soovitud temperatuuri [2.5].
- Lubada väljuva vee temperatuuri modulatsiooni ja suurendada maksimaalset modulatsiooni [2.C].

Juhtimine

Määrake, kuidas juhitakse seadme töötamist.

Regulaator	Selles juhtimisviisis...
`Väljuv vesi`	Seadme töö toimub väljuva vee temperatuuri järgi ega olene tegelikust ruumitemperatuurist ja/või ruumi kütmise või jahutamise vajadusest.
`Väline ruumi termostaat`	Seadme tööd juhib väline termostaat või sarnane seade (nt soojuspumba konvektor).
`Ruumi termostaat`	Seadme töötamine määratakse vastavalt spetsiaalse kasutajaliidese (BRC1HHDA, mida kasutatakse ruumi termostaadina, keskkonnatemperatuurile).

#	Kood	Kirjeldus
[2.9]	[C-07]	▪ 0: `Väljuv vesi` ▪ 1: `Väline ruumi termostaat` ▪ 2: `Ruumi termostaat`

Sättepunkti režiim

Määrake sättepunkti režiim:

- `Fikseeritud`: soovitud väljuva vee temperatuur ei sõltu väliskeskkonna temperatuurist.
- Režiimis `Ilmast sõltuv küte, fikseeritud jahutus` soovitud väljuva vee temperatuur:
  - sõltub kütmise väliskeskkonna temperatuurist
  - EI sõltu jahutuse väliskeskkonna temperatuurist
- `Ilmast sõltuv` režiimis sõltub soovitud väljuva vee temperatuur väliskeskkonna temperatuurist.

#	Kood	Kirjeldus
[2.4]	N/A	`Sättepunkti režiim`: ▪ `Fikseeritud` ▪ `Ilmast sõltuv küte, fikseeritud jahutus` ▪ `Ilmast sõltuv`

Kui ilmast sõltuv funktsioon on aktiivne, põhjustab külmem välistemperatuur soojemat veetemperatuuri ja vastupidi. Ilmast sõltuva töötamise korral saab kasutaja tõsta või langetada vee sihttemperatuuri maksimaalselt 10°C võrra.

Nädala graafik

Näitab, kas väljuva vee temperatuur vastab graafikule. Väljuva vee temperatuuri [2.4] sättepunkti režiimi mõju on järgmine:

- `Fikseeritud` väljuva vee temperatuuri sättepunkti režiimi graafikujärgsed toimingud koosnevad soovitud väljuva vee temperatuuridest, mis on kas eelseadistatud või kohandatud.
- `Ilmast sõltuv` väljuva vee temperatuuri sättepunkti režiimi graafikujärgsed toimingud koosnevad soovitud nihutamise tegevustest, mis on kas eelseadistatud või kohandatud.

#	Kood	Kirjeldus
[2.1]	N/A	▪ 0: `Ei` ▪ 1: `Jah`

7.2.6 Konfiguratsiooniviisard: lisatsoon

Siin saab seadistada väljuva vee lisatsooni kõige olulisemad sätted.

Kiirguri tüüp

Vaadake lisateavet selle funktsiooni kohta peatükist "7.2.5 Konfiguratsiooniviisard: põhitsoon" [▸ 24].

#	Kood	Kirjeldus
[3.7]	[2-0D]	▪ 0: `Põrandaküte` ▪ 1: `Ventilaatorkonvektor` ▪ 2: `Radiaator`

Juhtimine

Siin kuvatakse juhtimise tüüp, kuid seda ei saa reguleerida. Selle määrab põhitsooni juhtimise tüüp. Vaadake lisateavet funktsiooni kohta peatükist "7.2.5 Konfiguratsiooniviisard: põhitsoon" [▸ 24].

#	Kood	Kirjeldus
[3.9]	N/A	▪ 0: `Väljuv vesi`, kui põhitsooni juhtimise tüüp on `Väljuv vesi`. ▪ 1: `Väline ruumi termostaat`, kui põhitsooni juhtimise tüüp on `Väline ruumi termostaat` või `Ruumi termostaat`.

Sättepunkti režiim

Vaadake lisateavet selle funktsiooni kohta peatükist "7.2.5 Konfiguratsiooniviisard: põhitsoon" [▸ 24].

#	Kood	Kirjeldus
[3.4]	N/A	▪ 0: `Fikseeritud` ▪ 1: `Ilmast sõltuv küte, fikseeritud jahutus` ▪ 2: `Ilmast sõltuv`

Kui valite `Ilmast sõltuv küte, fikseeritud jahutus` või `Ilmast sõltuv`, on järgmisel kuval detailsemalt ilmast sõltuvad kõverad. Vaadake ka "7.3 Ilmast sõltuv kõver" [▸ 26].

Nädala graafik

Näitab, kas väljuva vee temperatuur vastab graafikule. Vaadake ka "7.2.5 Konfiguratsiooniviisard: põhitsoon" [▸ 24].

#	Kood	Kirjeldus
[3.1]	N/A	▪ 0: `Ei` ▪ 1: `Jah`

7.2.7 Konfiguratsiooniviisard: paak

See osa kehtib ainult valikulise sooja tarbevee paagiga süsteemide puhul.

Soojendusrežiim

Sooja tarbevee valmistamiseks on 3 eri võimalust. Need erinevad üksteisest soovitud paagitemperatuuri määramise viisi ja seadme toimimise poolest.

#	Kood	Kirjeldus
[5.6]	[6-0D]	`Soojendusrežiim`: ▪ 0: `Ainult järelküte`: lubatud ainult vaheülekuumendus. ▪ 1: `Programm + järelküte`: kuumaveepaaki soojendatakse graafiku järgi ja graafikujärgsete soojendustsüklite vahel on lubatud vaheülekuumendus. ▪ 2: `Ainult programm`: sooja tarbevee paaki saab soojendada AINULT vastavalt graafikule.

Vaadake üksikasju kasutusjuhendist.

TEAVITUSTÖÖ

Ruumi küttevõimsuse vähenemise oht sisemise kiirkütjata sooja tarbevee paagi korral: sagedasel sooja tarbevee tootmisel võivad esineda sagedased ja pikad ruumi kütmise/jahutamise katkestused, kui valitakse alljärgnev:

`Tarbevesi` > `Soojendusrežiim` > `Ainult järelküte`.

Mugavuse sättepunkt

Kasutatav ainult siis, kui sooja tarbevee valmistamine on `Ainult programm` või `Programm + järelküte`. Graafiku programmeerimisel saate kasutada eelseadistatud väärtustena mugavat sättepunkti. Kui soovite hiljem akumulatsiooni sättepunkti väärtust muuta, peate seda tegema ainult ühes kohas.

Paak soojeneb **mugava akumulatsioonitemperatuurini**. See on soovitud temperatuurist kõrgem, kui graafikus on seadistatud mugav akumulatsioonitemperatuur.

Lisaks saab programmeerida akumuleerimise peatumise. See funktsioon peatab paagi soojenemise isegi siis, kui sättepunkti EI ole saavutatud. Programmeerige akumuleerimise peatumine ainult siis, kui paagi soojendamine on täiesti ebasoovitav.

#	Kood	Kirjeldus
[5.2]	[6-0A]	`Mugavuse sättepunkt`: ▪ 30°C~[6-0E]°C

Öko sättepunkt

Ökonoomiline akumulatsioonitemperatuur tähistab madalaimat soovitud paagitemperatuuri. See on soovitud temperatuur siis, kui ökonoomiline akumuleerimisfunktsioon on ajastatud (soovitatavalt päevasel ajal).

#	Kood	Kirjeldus
[5.3]	[6-0B]	`Öko sättepunkt`: ▪ 30°C~min(50,[6-0E])°C

Järelkütte sättepunkt

Soovitud vaheülekuumenduse paagi temperatuuri, kasutatakse järgmistel juhtudel:

- režiimis `Programm + järelküte` vaheülekuumenduse režiimis: garanteeritud minimaalseks paagi temperatuuriks on `Järelkütte sättepunkt` miinus vaheülekuumenduse hüsterees. Kui paagi temperatuur langeb allapoole seda väärtust, siis soojendatakse paaki uuesti.

- mugava akumuleerimise ajal, et prioriseerida sooja tarbevee valmistamist. Kui paagi temperatuur tõuseb üle selle väärtuse, tehakse sooja tarbevee valmistamist ja ruumi kütmist/jahutamist järjest.

#	Kood	Kirjeldus
[5.4]	[6-0C]	`Järelkütte sättepunkt:` ▪ 30°C~min(50,[6-0E])°C

7.3 Ilmast sõltuv kõver

7.3.1 Mis on ilmast sõltuv kõver?

Ilmast sõltuv töötamine

Seade töötab ilmast sõltuvalt, kui soovitud väljuva vee temperatuur või paagi temperatuur määratakse automaatselt lähtuvalt välistemperatuurist. See on seetõttu ühendatud hoone põhjapoolsel küljel asuva temperatuurianduriga. Kui välistemperatuur langeb või tõuseb kompenseerib seade seda koheselt. Seega ei pea seade ootama termostaadilt käsklust väljuva vee või paagi temperatuuri tõstmiseks või langetamiseks. Kuna see reageerib kiiremini, hoiab see ära sisetemperatuuri ja kraanides veetemperatuuri suured tõusud ja langused.

Eelised

Ilmast sõltuv töötamine vähendab energiakulu.

Ilmast sõltuv kõver

Temperatuurierinevuste kompenseerimiseks tugineb seade ilmast sõltuvale kõverale. See kõver määrab, kui palju peab paagi või väljuva vee temperatuur erinema välistemperatuurist. Kuna kõvera kalle sõltub kohalikest oludest, nagu kliima ja hoone isolatsioon, saab paigaldaja või kasutaja kõverat kohandada.

Ilmast sõltuva kõvera tüübid

Ilmast sõltuvaid kõveraid on 2 tüüpi:

- 2-punktiline kõver
- Kõvera kalle ja nihe

Millist tüüpi te kasutate reguleerimiseks sõltub teie enda eelistustest. Vt "7.3.4 Ilmast sõltuvate kõverate kasutamine" [▸ 27].

Saadavus

Ilmas sõltuv kõver on saadaval järgnevale:

- Põhitsoon - kütmine
- Põhitsoon - jahutus
- Lisatsoon - kütmine
- Lisatsoon - jahutus
- Paak (saadaval ainult paigaldajatele)

TEAVITUSTÖÖ

Ilmast sõltuva kõvera kasutamiseks määrake õigesti põhitsooni, lisatsooni või paagi sättepunkt. Vt "7.3.4 Ilmast sõltuvate kõverate kasutamine" [▸ 27].

7.3.2 2-punktiline kõver

Määrake ilmast sõltuv kõver nende kahe sättepunktiga:

- Sättepunkt (X1, Y2)
- Sättepunkt (X2, Y1)

Näide

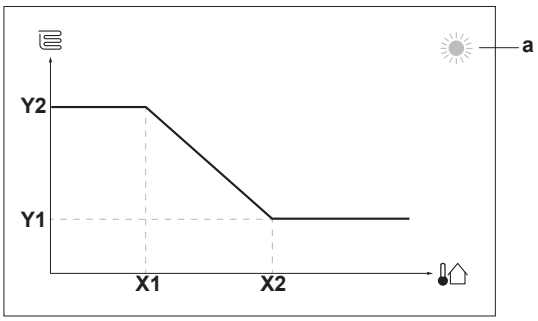

Artikkel	Kirjeldus
a	Valitud ilmast sõltuvad tsoonid: ▪ : põhitsooni või lisatsooni küte ▪ : põhitsooni või lisatsooni jahutus ▪ : Soe tarbevesi
X1, X2	Väliskeskkonna temperatuuri näited
Y1, Y2	Soovitud paagi temperatuuri või väljuva vee temperatuuri näited. Ikoon tähendab vastava tsooni soojuskiirgurit: ▪ : Põrandaküte ▪ : Ventilaatorkonvektor ▪ : Radiaator ▪ : Sooja tarbevee paak

Võimalikud tegevused ekraanil	
	Temperatuurides navigeerimine.
	Temperatuuri muutmine.
	Järgmise temperatuuri juurde minek.
	Muudatuste kinnitamine ja jätkamine.

7.3.3 Kõvera kalle ja nihe

Kalle ja nihe

Määrake ilmast sõltuva kõver kalde ja nihkega:

- Muutke **kallet**, et erinevalt suurendada või vähendada väljuva vee temperatuuri erineva keskkonnatemperatuuri korral. Kui näiteks väljuva vee temperatuur on üldiselt sobiv, kuid madala keskkonnatemperatuuri korral liiga külm, tõstke kallet nii, et väljuva vee temperatuuri tõstetakse rohkem langeva madala keskkonnatemperatuuri korral.
- Muutke **nihet**, et võrdselt suurendada või vähendada väljuva vee temperatuuri erineva keskkonnatemperatuuri korral. Näiteks, kui väljuva vee temperatuur on alati erineva keskkonnatemperatuuri korral liiga külm, muutke nihet üles, et suurendada võrdselt väljuva vee temperatuuri iga keskkonnatemperatuuri jaoks.

Näited

Ilmast sõltuv kõver, kui valitud on kalle:

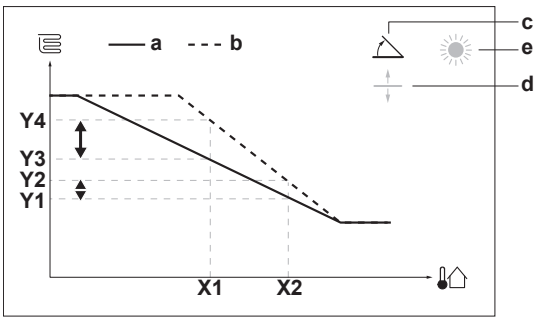

Ilmast sõltuv kõver, kui valitud on nihe:

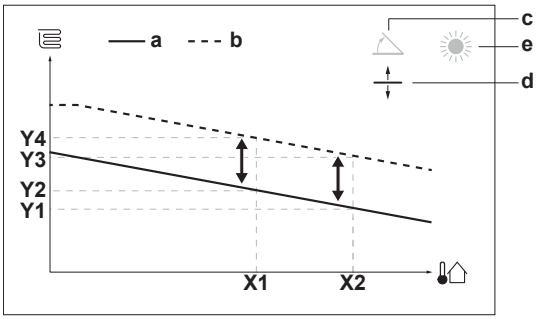

Artikkel	Kirjeldus
a	Ilmast sõltuv kõver enne muudatusi.
b	Ilmast sõltuv kõver pärast muudatusi (näide): ▪ Kalde muutmisel on uus eelistatud temperatuur X1 korral ebavõrdselt suurem kui eelistatud temperatuur X2 korral. ▪ Nihke muutmisel on uus eelistatud temperatuur X1 korral võrdselt suurem eelistatud temperatuurist X2 korral.
c	Kalle
d	Nihe
e	Valitud ilmast sõltuvad tsoonid: ▪ : põhitsooni või lisatsooni küte ▪ : põhitsooni või lisatsooni jahutus ▪ : Soe tarbevesi
X1, X2	Väliskeskkonna temperatuuri näited
Y1, Y2, Y3, Y4	Soovitud paagi temperatuuri või väljuva vee temperatuuri näited. Ikoon tähendab vastava tsooni soojuskiirgurit: ▪ : Põrandaküte ▪ : Ventilaatorkonvektor ▪ : Radiaator ▪ : Sooja tarbevee paak

Võimalikud tegevused ekraanil	
	Valige kalle või nihe.
	Suurendage või vähendage kallet/nihet.
	Kui valitud on kalle: seadistage kalle ja minge nihke juurde. Kui valitud on nihe: seadistage nihe.
	Kinnitage muudatused ja minge tagasi alammenüüsse.

7.3.4 Ilmast sõltuvate kõverate kasutamine

Konfigureerige ilmast sõltuvad kõverad järgmiselt:

Sättepunkti režiimi määramiseks

Ilmast sõltuva kõvera kasutamiseks peate määrama õige sättepunkti režiimi:

Minge sättepunkti režiimi …	Seadistage sättepunkti režiim valikule …
Põhitsoon – kütmine	
[2.4] `Põhitsoon` > `Sättepunkti režiim`	`Ilmast sõltuv küte, fikseeritud jahutus` VÕI `Ilmast sõltuv`
Põhitsoon – jahutus	
[2.4] `Põhitsoon` > `Sättepunkti režiim`	`Ilmast sõltuv`
Lisatsoon – kütmine	
[3.4] `Lisatsoon` > `Sättepunkti režiim`	`Ilmast sõltuv küte, fikseeritud jahutus` VÕI `Ilmast sõltuv`
Lisatsoon – jahutus	
[3.4] `Lisatsoon` > `Sättepunkti režiim`	`Ilmast sõltuv`
Paak	
[5.B] `Tarbevesi` > `Sättepunkti režiim`	**Piirang:** Saadaval ainult paigaldajatele. `Ilmast sõltuv`

Ilmast sõltuva kõvera tüübi muutmiseks

Kõikide tsoonide (põhitsoon + lisatsoon) ja paagi tüübi muutmiseks minge [2.E] `Põhitsoon` > `Ilmast sõltuva kõvera tüüp`.

Valitud tüübi vaatamine on võimalik ka järgmiselt:

- [3.C] `Lisatsoon` > `Ilmast sõltuva kõvera tüüp`
- [5.E] `Tarbevesi` > `Ilmast sõltuva kõvera tüüp`

  Piirang: Saadaval ainult paigaldajatele.

Ilmast sõltuva kõvera muutmiseks

Tsoon	Minge …
Põhitsoon – kütmine	[2.5] `Põhitsoon` > `Kütmise ilmast sõltuv kõver`
Põhitsoon – jahutus	[2.6] `Põhitsoon` > `Jahutuse ilmast sõltuv kõver`
Lisatsoon – kütmine	[3.5] `Lisatsoon` > `Kütmise ilmast sõltuv kõver`
Lisatsoon – jahutus	[3.6] `Lisatsoon` > `Jahutuse ilmast sõltuv kõver`
Paak	**Piirang:** Saadaval ainult paigaldajatele. [5.C] `Tarbevesi` > `Ilmast sõltuv kõver`

TEAVITUSTÖÖ

Maksimaalne ja minimaalne sättepunkt

Kõverat ei saa konfigureerida temperatuuriga, mis on kõrgem või madalam antud tsoonile või paagile seadistatud maksimaalsest või minimaalsest sättepunktist. Maksimaalse või minimaalse sättepunkti saavutamisel läheb kõver sirgeks.

Ilmast sõltuva kõvera täppisreguleerimiseks: kõvera kalle-nihe

Järgmises tabelis on kirjeldatud tsooni või paagi ilmast sõltuva kõvera täppisreguleerimist:

Tunnete …		Täppisreguleerimine kalde ja nihkega:	
Tavalisel välistemperatuuril …	Külmal välistemperatuuril …	Kalle	Nihe
OK	Külm	↑	—
OK	Kuum	↓	—
Külm	OK	↓	↑
Külm	Külm	—	↑
Külm	Kuum	↓	↑
Kuum	OK	↑	↓
Kuum	Külm	↑	↓
Kuum	Kuum	—	↓

Ilmast sõltuva kõvera täppisreguleerimiseks: 2 punktiga kõver

Järgmises tabelis on kirjeldatud tsooni või paagi ilmast sõltuva kõvera täppisreguleerimist:

Tunnete …		Täppisreguleerimine sättepunktidega:			
Tavalisel välistemperatuuril …	Külmal välistemperatuuril …	Y2[a]	Y1[a]	X1[a]	X2[a]
OK	Külm	↑	—	↑	—
OK	Kuum	↓	—	↓	—
Külm	OK	—	↑	—	↑
Külm	Külm	↑	↑	↑	↑
Külm	Kuum	↓	↑	↓	↑
Kuum	OK	—	↓	—	↓
Kuum	Külm	↑	↓	↑	↓
Kuum	Kuum	↓	↓	↓	↓

[a] Vt "7.3.2 2-punktiline kõver" [▸26].

7.4 Seadistusmenüü

Te saate seadistada lisasätteid peamenüü kuva ja selle alammenüüde kaudu. Kõige olulisemad sätted on toodud siin.

7.4.1 Põhitsoon

Termostaadi tüüp

Kehtib ainult välise ruumi termostaadiga juhtimise korral.

MÄRKUS

Kui kasutatakse välist ruumi termostaati, juhib väline ruumi termostaat ruumi jäätumiskaitset. Samas ruumi jäätumiskaitse on võimalik ainult siis, kui [C.2] `Ruumi küte/jahutus=Sees`.

#	Kood	Kirjeldus
[2.A]	[C–05]	Põhitsooni välise ruumi termostaadi tüüp: ▪ 1: `1 kontakt`: kasutatav väline ruumi termostaat saab saata ainult termostaadi tingimust SISSE/VÄLJA. Ei ole võimalik eristada kütmise või jahutamise käsklust. ▪ 2: `2 kontakti`: kasutatav väline ruumi termostaat saab saata eraldi termostaadi kütte/jahutuse SISSE/VÄLJA tingimust.

7.4.2 Lisatsoon

Termostaadi tüüp

Kehtib ainult välise ruumi termostaadiga juhtimise korral. Vaadake lisateavet funktsiooni kohta peatükist "7.4.1 Põhitsoon" [▸28].

#	Kood	Kirjeldus
[3.A]	[C–06]	Lisatsooni välise ruumi termostaadi tüüp: ▪ 1: `1 kontakt` ▪ 2: `2 kontakti`

7.4.3 Teave

Edasimüüja info

Paigaldaja saab sisestada siia oma kontaktnumbri.

#	Kood	Kirjeldus
[8.3]	N/A	Number, millele kasutajad saavad probleemide korral helistada.

7.5 Menüüstruktuur: ülevaade paigaldajasätetest

[9] Paigaldussätted

- Konfigureerimisviisard
- Soe tarbevesi
- Varukütteseade
- Lisakütteseade
- Hädaabirežiim
- Tasakaalustamine
- Veetoru külmumise ennetamine
- kWh toite kasu
- Energiatarbe juhtimine
- Energia mõõtmine
- Andurid
- Bivalentne
- Alarmiväljund
- Autom. taaskäivitus
- Energiasäästufunktsioon
- Keela kaitsed
- Sundsulatus
- Kohalike sätete ülevaade
- Ekspordi MMI sätted
- Kahetsooniline komplekt

[9.2] Soe tarbevesi

- Soe tarbevesi
- STV pump
- STV pumba graafik
- Päike

[9.3] Varukütteseade

- Varukütteseadme tüüp
- Pinge
- Konfiguratsioon
- Võimsuse aste 1
- Lisavõimsuse aste 2
- Tasakaal
- Tasakaalutemperatuur
- Kasutamine

[9.4] Lisakütteseade

- Võimsus
- LKS-i lubatud programm
- LKS öko taimer
- Kasutamine

[9.5] Hädaabirežiim

- Hädaabirežiim
- Kompressori sunnitud väljalülitus

[9.6] Tasakaalustamine

- Ruumikütte prioriteet
- Prioriteetne temperatuur
- LKS-i sättepunkti hälve
- Korduskäivitumise vastane taimer
- Minimaalse töötamise taimer
- Maksimaalse töötamise taimer
- Lisataimer

[9.8] kWh toite kasu

- Luba kütteseade
- Luba pump
- kWh toite kasu
- Tarkvõrgu töörežiim
- Luba elektrilised kütteseadmed
- Luba ruumi puhverdamine
- Limiidi sätte kW

[9.9] Energiatarbe juhtimine

- Energiatarbe juhtimine
- Tüüp
- Limiit
- Limiit 1
- Limiit 2
- Limiit 3
- Limiit 4
- Prioriteetne kütteseade
- (*) BBR16 aktiveerimine
- (*) BBR16 toitepiirang

[9.A] Energia mõõtmine

- Elektriarvesti 1
- Elektriarvesti 2

[9.B] Andurid

- Väline andur
- Väliskeskkonna anduri kõrvalekalle
- Keskmine ajavahemik

[9.C] Bivalentne

- Bivalentne
- Boileri tõhusus
- Temperatuur
- Hüsterees

[9.P] Kahetsooniline komplekt

- Kahetsooniline komplekt paigaldatud
- Kahetsoonilise süsteemi tüüp
- Lisatsooni pumba fikseeritud PWM
- Põhitsooni pumba fikseeritud PWM
- Seguklapi pööramisaeg

(*) Kehtib ainult rootsi keeles.

TEAVITUSTÖÖ

Päikesekomplekti sätted on toodud, kuid need EI OLE sellel seadmel kasutatavad. Sätteid EI ole lubatud kasutada ega muuta.

TEAVITUSTÖÖ

Olenevalt valitud paigaldajasätetest ja seadme tüübist võivad sätted olla nähtavad/nähtamatud.

8 Kasutuselevõtt

MÄRKUS

Kasutuselevõtu kontroll-leht Lisaks selles peatükis olevatele kasutuselevõtu juhistele on kasutuselevõtu kontroll-leht saadaval ka portaalis Daikin Business Portal (vajalik on autentimine).

Kasutuselevõtu kontroll-leht on täienduseks selle peatüki juhistele ja seda saab kasutada nõuandena ja aruande blanketina kasutuselevõtul ja kasutajale üleandmisel.

MÄRKUS

Seade peab ALATI olema varustatud termistoride ja/või rõhuandurite/-lülititega. MUIDU võib kompressor vigastada saada.

MÄRKUS

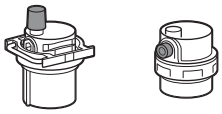

Veenduge, et mõlemad õhueemaldusklapid (üks magnetfiltril ja üks varukütteseadmel) on avatud.

Pärast kasutuselevõttu PEAVD kõik automaatsed õhu väljalaskeklapid jääma avatuks.

TEAVITUSTÖÖ

Kaitsefunktsioonid – "Paigaldaja-asukohas-režiim". Tarkvara on varustatud kaitsefunktsioonidega, nagu ruumi jäätumistõrje. Seade käivitab neid funktsioone vastavalt vajadusele.

Paigaldamise või hoolduse ajal ei ole need funktsioonid soovitatavad. Seetõttu on võimalik kaitsefunktsioone keelata:

- **Esimesel sisselülitamisel:** kaitsefunktsioonid on vaikimisi keelatud. 12 tunni möödumisel lubatakse need automaatselt.
- **Hiljem:** paigaldaja saab käsitsi kaitsefunktsioone keelata sättega [9.G]: `Keela kaitsed=Jah`. Kui see töö on tehtud, saab paigaldaja kaitsefunktsioonid uuesti lubada sättega [9.G]: `Keela kaitsed=Ei`.

Vaadake ka "Kaitsefunktsioonid" [▸ 21].

8.1 Esmase kasutuselevõtu eelne kontrollnimekiri

Pärast seadme paigaldamist kontrollige esmalt allpool nimetatud punkte. Kui kõik kontrollid on läbitud, TULEB seade sulgeda. Seadme võib sisse lülitada pärast sulgemist.

☐	Lugege läbi kõik **paigaldaja viitejuhendis** esitatud paigaldusjuhised.
☐	**Siseseade** on õigesti paigaldatud.
☐	**Välisseade** on õigesti paigaldatud.
☐	Järgmised **väljajuhtmestused** on tehtud vastavalt sellele dokumendile ja kehtivatele määrustele: ▪ Kohaliku toitepaneeli ja välisseadme vahel ▪ Siseseadme ja välisseadme vahel ▪ Kohaliku toitepaneeli ja siseseadme vahel ▪ Siseseadme ja klappide vahel (kui rakendatav) ▪ Siseseadme ja toa termostaadi vahel (kui rakendatav) ▪ Siseseadme ja toa sooja tarbevee paagi vahel (kui rakendatav)
☐	Süsteem on korralikult **maandatud** ja maandusklemmid kinnitatud.
☐	**Kaitsmed** ja objekti kaitseseadised on paigaldatud selle dokumendi nõuete kohaselt ja neil POLE möödaviiguühendusi.
☐	**Toitepinge** vastab seadme andmesildil olevale pingele.
☐	Lülituskarbis PUUDUVAD **lahtised ühendused** või kahjustunud elektrikomponendid.
☐	Sise- ja välisseadme sees PUUDUVAD **kahjustunud komponendid** ja **kokkusurutud torud**.
☐	**Varukütteseadme kaitselüliti** F1B (kohapeal hangitav) on SISSE lülitatud.
☐	Ainult kiirkütjaga paakide korral: **Kiirkütja kaitselüliti** F2B (kohapeal hangitav) on SISSE lülitatud.
☐	Paigaldatud on õige suurusega torud ja **torud** on korrektselt isoleeritud.
☐	Siseseadmes PUUDUVAD **veelekked**.
☐	**Sulgeklapid** on õigesti paigaldatud ja täielikult avatud.
☐	**Automaatsed õhu väljalaskeklapid** on avatud.
☐	**Rõhualandusventiil** väljutab avamisel vett. Välja PEAB tulema puhas vesi.
☐	**Minimaalne veekogus** on kõigil tingimustel tagatud. Vaadake peatükki "Veekoguse ja voolukiiruse kontrollimiseks" "5.1 Veetorude ettevalmistamine" [▸ 7].
☐	(kui rakendatav) **Sooja tarbevee paak** on täielikult täidetud.

8.2 Kontroll-loend kasutuselevõtu ajal

☐	**Minimaalne voolukiirus** on varukütteseadme töö/sulatamise ajal kõikides tingimustes tagatud. Vaadake peatükki “Veekoguse ja voolukiiruse kontrollimiseks” "5.1 Veetorude ettevalmistamine" [▸ 7].
☐	**Õhu välja** laskmiseks.
☐	**Proovikäivituse** tegemiseks.
☐	**Käivitaja proovikäivituse** tegemiseks.
☐	**Põrandakütte krohvi kuivatamise funktsioon** Põrandakütte krohvi kuivatamise funktsioon on käivitunud (vajadusel).

8.2.1 Minimaalse voolukiiruse kontrollimine

1	Kontrollige hüdraulikakonfiguratsiooni, et selgitada välja, milliseid ruumi kütteahelaid saab sulgeda mehaaniliste, elektrooniliste või muude klappidega.	—

2	Sulgege kõik ruumi kütteahelad, mida saab sulgeda.	—
3	Alustage pumba proovikäivitusega (vt "8.2.4 Käivitaja proovikäivituse tegemiseks" [▸ 31]).	—
4	Vaadake voolukiirust [(a)] ja muutke möödavooluklapi sätet minimaalse nõutava voolukiiruse + 2 l/min saavutamiseks.	—

[(a)] Pumba katsetamise ajal võib seade töötada allpool nõutavat minimaalset voolukiirust.

Minimaalne nõutav voolukiirus
20 l/min

8.2.2 Õhu välja laskmiseks

Tingimused: Veenduge, et funktsioon on keelatud. Minge [C]: `Kasutamine` ja lülitage välja funktsioonid `Ruumi küte/jahutus` ja `Tarbevesi`.

1	Seadistatakse kasutajaõiguste taseme Installer. Vt "Kasutajatasemete muutmine" [▸ 20].	—
2	Minge [A.3]: `Kasutuselevõtt` > `Õhutamine`.	
3	Valige kinnitamiseks `OK`. **Tulemus:** Algab õhu välja laskmine. Lõppeb automaatselt, kui õhueemalduse tsükkel on lõppenud.	
	Õhu eemaldamise käsitsi seiskamine:	—
	1 Minge `Peata läbipuhumine`.	
	2 Valige kinnitamiseks `OK`.	

8.2.3 Proovikäivituse tegemiseks

Tingimused: Veenduge, et funktsioon on keelatud. Minge [C]: `Kasutamine` ja lülitage välja funktsioonid `Ruumi küte/jahutus` ja `Tarbevesi`.

1	Seadistage kasutajaõiguste tasemeks `Paigaldaja`. Vt "Kasutajatasemete muutmine" [▸ 20].	—
2	Minge [A.1]: `Kasutuselevõtt` > `Töötamise proovikäivitus`.	
3	Valige loendist katsetus. **Näide:** `Küte`.	
4	Valige kinnitamiseks `OK`. **Tulemus:** Algab proovikäivitus. Lõpetamisel peatub see automaatselt (±30 min).	
	Proovikäivituse käsitsi seiskamine:	—
	1 Minge menüüs `Peata proovikäivitus`.	
	2 Valige kinnitamiseks `OK`.	

TEAVITUSTÖÖ

Kui välistemperatuur on väljaspool töövahemikku, EI pruugi seade töötada või EI taga nõutud võimsust.

Väljuva vee ja paagi temperatuuri jälgimiseks

Proovikäivituses saab seadme õiget tööd kontrollida, järgides selle väljuva vee temperatuuri (kütmise/jahutamise režiim) ja paagitemperatuuri (sooja tarbevee režiim).

Temperatuuri jälgimiseks:

1	Minge menüüs `Andurid`.	
2	Valige temperatuuriteave.	

8.2.4 Käivitaja proovikäivituse tegemiseks

Tingimused: Veenduge, et funktsioon on keelatud. Minge [C]: `Kasutamine` ja lülitage välja funktsioonid `Ruumi küte/jahutus` ja `Tarbevesi`.

Eesmärk

Tehke käivitaja proovikäivitus, et kontrollida erinevate käivitajate töötamist. Kui valite näiteks `Pump`, algab pumba proovikäivitus.

1	Seadistatakse kasutajaõiguste taseme Installer. Vt "Kasutajatasemete muutmine" [▸ 20].	—
2	Minge [A.2]: `Kasutuselevõtt` > `Aktuaatori proovikäivitus`.	
3	Valige loendist katsetus. **Näide:** `Pump`.	
4	Valige kinnitamiseks `OK`. **Tulemus:** Algab käivitaja proovikäivitus. Lõpetamisel peatub see automaatselt (±30 min).	
	Proovikäivituse käsitsi seiskamine:	—
	1 Minge menüüs `Peata proovikäivitus`.	
	2 Valige kinnitamiseks `OK`.	

Võimalikud käivitaja proovikäivitused

- `Lisakütteseade` katsetus
- `Varukütteseade 1` katsetus
- `Varukütteseade 2` katsetus
- `Pump` katsetus

TEAVITUSTÖÖ

Enne proovikäivituse tegemist veenduge, et kogu õhk on väljutatud. Samuti vältige proovikäivituse ajal veeahela katkestusi.

- `Jahutuse sulgventiil` katsetus
- `Tarbevee ventiil` katsetus (3-suunaline klapp ruumi kütte ja paagi kütte vahel lülitumiseks)
- `Bivalentne signaal` katsetus
- `Alarmiväljund` katsetus
- `J/K signaal` katsetus
- `STV pump` katsetus
- `Kahetsoonilise komplekti otsepump` test (kahetsooniline komplekt EKMIKPOA või EKMIKPHA)
- `Kahetsoonilise komplekti segupump` test (kahetsooniline komplekt EKMIKPOA või EKMIKPHA)
- `Kahetsoonilise komplekti seguklapp` test (kahetsooniline komplekt EKMIKPOA või EKMIKPHA)

8.2.5 Põrandakütte krohvi kuivatamiseks

Tingimused: Veenduge, et funktsioon on keelatud. Minge [C]: `Kasutamine` ja lülitage välja funktsioonid `Ruumi küte/jahutus` ja `Tarbevesi`.

1	Seadistatakse kasutajaõiguste taseme Installer. Vt "Kasutajatasemete muutmine" [▸ 20].	—
2	Minge [A.4]: `Kasutuselevõtt` > `Põrandakütte tasanduskihi kuivatamine`.	
3	Kuivatusprogrammi seadistamine: minge `Programm` ja kasutage põrandakütte krohvi kuivatamise programmeerimise kuva.	
4	Valige kinnitamiseks `OK`. **Tulemus:** Algab põrandakütte krohvi kuivatamine. Lõppemisel peatub see automaatselt.	
	Proovikäivituse käsitsi seiskamine:	—
	1 Minge `Peata põrandakütte tasanduskihi kuivatamine`.	
	2 Valige kinnitamiseks `OK`.	

MÄRKUS

Põrandakütte krohvi kuivatamiseks tuleb ruumi jäätumiskaitse välja lülitada ([2-06]=0). Vaikimisi on see sisse lülitatud ([2-06]=1). "Paigaldaja asukohas" režiimi tõttu (vt "Kasutuselevõtt") lülitub ruumi jäätumiskaitse automaatselt välja 12 tundi pärast esimest käivitamist.

Kui krohvi kuivatamine on pärast esimest 12 töötundi ikka veel vajalik, lülitage ruumi jäätumiskaitse käsitsi välja, seadistades [2-06] väärtusele "0" ja JÄTTES selle väljalülitatuks kuni krohvi kuivatamine on lõppenud. Selle märkuse eiramise tõttu võib krohv hakata pragunema.

MÄRKUS

Põrandakütte süsteemi krohvi kuivatamise funktsiooni rakendamiseks veenduge, et kasutusel on järgmised sätted:

- [4-00]=1
- [C-02]=0
- [D-01]=0
- [4-08]=0
- [4-01]≠1

9 Kasutajale üleandmine

Kui proovikäivitused on tehtud ja seade töötab korrektselt, veenduge, et kasutaja mõistaks järgmist:

- Täitke paigaldajasätete tabel (kasutusjuhendis) tegelike sätetega.
- Veenduge, et kasutajal on trükitud dokumendid ja paluge tal need hilisemaks vaatamiseks alles hoida. Teavitage kasutajat, et ta leiab täieliku dokumentatsiooni URL-aadressilt, mida on mainitud selles juhendis eespool.
- Selgitage kasutajale, kuidas süsteemi õigesti kasutada ja mida tal tuleb teha probleemide korral.
- Näidake kasutajale, mida ta saab ise seadme hooldamiseks teha.
- Selgitage kasutajale energia säästmise soovitusi, mida on kirjeldatud kasutusjuhendis.

10 Tehnilised andmed

Värskeim **tehniliste andmete kokkuvõte** on piirkondlikul Daikin veebisaidil (avalikult kättesaadavad). Värskeimad **täielikud tehnilised andmed** on portaalis Daikin Business Portal (vajalik on autentimine).

10.1 Torustiku skeem: Siseseade

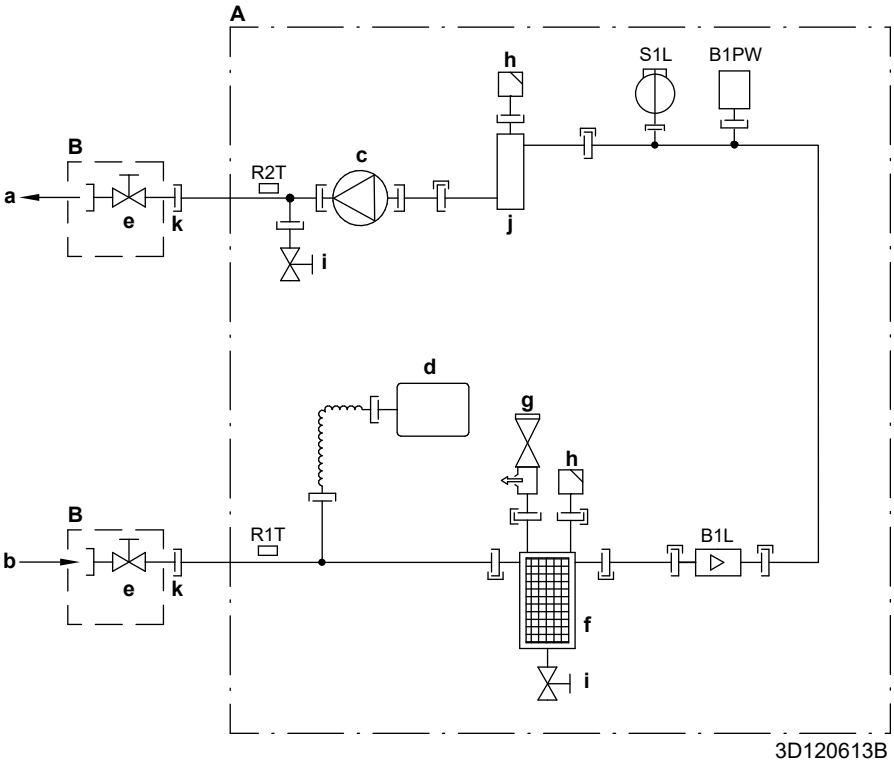

A	Siseseade
B	Kohapeal paigaldatud
a	Ruumikütte vesi VÄLJA
b	SISSE tuleva vee ühendus
c	Pump
d	Paisupaak
e	Sulgeklapp, haaratav-haarav 1"
f	Magnetfilter/mustuseeraldaja
g	Kaitseklapp
h	Õhu eemaldamise funktsioon
i	Äravooluklapp
j	Varuküte
k	Lahtine mutter 1"
B1L	Vooluandur
B1PW	Ruumikütte veesurve andur
R1T	Termistor (vesi SISSE)
R2T	Termistor (varukütteseade – vesi VÄLJA)
S1L	Voolulüliti
	Kruviühendus
	Muhvühendus
	Kiirliitmik
	Joodisühendus

10.2 Elektriskeem: Siseseade

Vaadake sisemiste juhtmete skeemi, mis on seadmega kaasas (siseseadme lülituskarbi katte siseküljel). Kasutatud lühendid on toodud allpool.

Punktid, mida vaadata enne seadme käivitamist

Inglise	Tõlge
Notes to go through before starting the unit	Punktid, mida vaadata enne seadme käivitamist
X1M	Peaklemm
X2M	Vahelduvvoolu väljajuhtmete klemm
X5M	Alalisvoolu väljajuhtmete klemm
X6M	Varukütteseadme toiteklemm
X7M, X8M	Kiirkütja toiteklemm
X10M	Tarkvõrgu klemm
—·—·—·—	Maanduse juhtmed
– – – – – – –	Väljavarustus
①	Erinevad juhtmete ühendamise võimalused
	Valikuline osa
	Ei ole kinnitatud lülituskarbis
	Juhtmete ühendamine sõltub mudelist
	Trükkplaat
Note 1: Connection point of the power supply for the BUH/BSH should be foreseen outside the unit.	Märkus 1: varukütteseadme/ kiirkütja toite ühenduspunkt tuleb planeerida seadmest välja.
Backup heater power supply	Varukütteseadme toide
☐ 6T1 (3~, 230 V, 6 kW)	☐ 6T1 (3~, 230 V, 6 kW)
☐ 6V3 (1N~, 230 V, 6 kW)	☐ 6V3 (1N~, 230 V, 6 kW)
☐ 6WN/9WN (3N~, 400 V, 6/9 kW)	☐ 6WN/9WN (3N~, 400 V, 6/9 kW)
User installed options	Kasutaja paigaldatud lisad
☐ Remote user interface	☐ Ruumi termostaadina kasutatakse kasutajaliidest
☐ Ext. indoor thermistor	☐ Väline sisetermistor
☐ Ext outdoor thermistor	☐ Väline välistermistor
☐ Digital I/O PCB	☐ Digitaalne sisend-väljund-trükkplaat
☐ Demand PCB	☐ Nõutav trükkplaat
☐ Safety thermostat	Kaitsetermostaat
☐ Smart Grid	Tarkvõrk
☐ WLAN module	WLAN-i moodul
☐ WLAN cartridge	WLAN-i karp
☐ Bizone mixing kit	Kahetsooniline segukomplekt
☐ Domestic hot water tank	☐ Sooja tarbevee paak
Main LWT	Väljuva põhiveevee temperatuur
☐ On/OFF thermostat (wired)	☐ SEES/VÄLJAS termostaat (juhtmega)
☐ On/OFF thermostat (wireless)	☐ SEES/VÄLJAS termostaat (juhtmevaba)
☐ Ext. thermistor	☐ Väline termistor
☐ Heat pump convector	☐ Soojuspumba konvektor
Add LWT	Väljuva lisavee temperatuur
☐ On/OFF thermostat (wired)	☐ SEES/VÄLJAS termostaat (juhtmega)
☐ On/OFF thermostat (wireless)	☐ SEES/VÄLJAS termostaat (juhtmevaba)
☐ Ext. thermistor	☐ Väline termistor
☐ Heat pump convector	☐ Soojuspumba konvektor

Paigutus lülituskarbis

Inglise	Tõlge
Position in switch box	Paigutus lülituskarbis

Legend

A1P		Peatrükkplaat
A2P	*	SEES/VÄLJAS termostaat (PC=toiteahel)
A3P	*	Soojuspumba konvektor
A4P	*	Digitaalne sisend-väljund-trükkplaat
A8P	*	Nõutav trükkplaat
A11P		MMI (= siseseadmega ühendatud kasutajaliides) – peamine trükkplaat
A14P	*	Kasutajaliidese trükkplaat
A15P	*	Vastuvõttev trükkplaat (juhtmevaba SEES/ VÄLJAS termostaat)
A20P	*	WLAN-i moodul
A30P	*	Kahetsoonilise segukomplekti trükkplaat
BSK (A3P)		Päikesepumbajaama relee
CN* (A4P)	*	Konnektor
DS1(A8P)	*	Kiiplüliti
F1B	#	Varukütte liigvoolukaitse
F2B	#	Kiirkütja liigvoolukaitse
F1T		Varukütte termokaitse
F1U, F2U (A4P)	*	Digitaalse sisend-väljund-trükkplaadi kaitse 5 A 250 V
K1A, K2A	*	Kõrgepinge tarkvõrgu relee
K1M, K2M		Varukütte kontaktor
K3M	*	Kiirkütja kontaktor
K5M		Varukütteseadme kaitsekontaktor
K*R (A4P)		Trükkplaadil olev relee
M2P	#	Sooja tarbevee pump
M2S	#	Jahutusrežiimi 2-suunaline klapp
M3S	*	Ruumikütte/sooja tarbevee 3-suunaline klapp
PC (A15P)	*	Vooluahel
PHC1 (A4P)	*	Optilise sidesti sisendahel
Q1L		Varukütte termokaitseseade
Q4L	#	Kaitsetermostaat
Q*DI	#	Maaühendusvoolu kaitselüliti
R1H (A2P)	*	Niiskusandur
R1T (A2P)	*	SEES/VÄLJAS termostaadi keskkonnaandur
R2T (A2P)	*	Välisandur (põrand või keskkond)
R5T		Sooja tarbevee termistor
R6T	*	Väline sise- ja väliskeskkonna termistor
S1S	#	Eelistatava kWh määraga toite kontakt
S2S	#	Elektriarvesti impulsi sisend 1
S3S	#	Elektriarvesti impulsi sisend 2
S4S	#	Tarkvõrgu etteanne
S6S~S9S	*	Toitepiirangu digitaalsisendid
S10S-S11S	#	Madalpinge tarkvõrgu kontakt

SS1 (A4P)	*	Selektorlüliti
TR1		Elektritoite trafo
X6M	#	Varukütteseadme toiteklemmliist
X6M	*	Kiirkütja toiteallika konnektor
X7M, X8M		Kiirkütja toiteklemmliist
X10M	*	Tarkvõrgu toiteallika klemmliist
X*, X*A, X*Y*, Y*		Konnektor
X*M		Klemmliist

* Valikuline

\# Väljavarustus

Juhtmeskeemide teksti tõlge

Inglise	Tõlge
(1) Main power connection	(1) Peatoiteühendus
For HP tariff	Soojuspumba tariifile
Indoor unit supplied from outdoor	Siseseade saab toite välisseadmest
Normal kWh rate power supply	Toiteallika normaalne kWh määr
Only for normal power supply (standard)	Ainult tavaline elektritoide (standardne)
Only for preferential kWh rate power supply (outdoor)	Ainult eelistatud kWh määraga toitele (välisseade)
Outdoor unit	Välisseade
Preferential kWh rate power supply contact: 16 V DC detection (voltage supplied by PCB)	Eelistatava kWh määraga toite kontakt: 16 V DC tuvastus (pinge trükkplaadilt)
SWB	Lülituskarp
Use normal kWh rate power supply for indoor unit	Kasutage siseseadmel tavalise kWh määraga elektritoidet
(2) Backup heater power supply	(2) Varukütteseadme toide
Only for ***	Ainult ***
(3) User interface	(3) Kasutajaliides
Only for remote user interface	Ainult kasutajaliidesele, mida kasutatakse ruumi termostaadina
SD card	WLAN-i karbi kaardipesa
WLAN cartridge	WLAN-i karp
(4) Domestic hot water tank	(4) Sooja tarbevee paak
3 wire type SPST	3 juhtmega tüüp SPST
Booster heater power supply	Kiirkütja toide
Only for ***	Ainult ***
SWB	Lülituskarp
(5) Ext. thermistor	(5) Väline termistor
SWB	Lülituskarp
(6) Field supplied options	(6) Kohapeal hangitavad valikud
12 V DC pulse detection (voltage supplied by PCB)	12 V DC impulsituvastus (pinge trükkplaadilt)
230 V AC supplied by PCB	230 V AC trükkplaadilt
Bizone mixing kit	Kahetsooniline segukomplekt
Continuous	Pidevvool
DHW pump output	Sooja tarbevee pumba väljund
DHW pump	Sooja tarbevee pump
Electrical meters	Elektriarvestid
For HV smartgrid	Kõrgepingega tarkvõrgule
For LV smartgrid	Madalpingega tarkvõrgule
For safety thermostat	Kaitsetermostaadile
For smartgrid	Tarkvõrgule
Inrush	Löökvool

Inglise	Tõlge
Max. load	Maksimaalne koormus
Normally closed	Tavaolekus suletud
Normally open	Tavaolekus avatud
Safety thermostat contact: 16 V DC detection (voltage supplied by PCB)	Kaitsetermostaadi kontakt 16 V DC tuvastus (pinge trükkplaadilt)
Shut-off valve	Sulgeklapp
Smartgrid contacts	Tarkvõrgu kontaktid
Smartgrid PV power pulse meter	Tarkvõrgu päikesesüsteemi toite impulssarvesti
SWB	Lülituskarp
(7) Option PCBs	(7) Valikulised trükkplaadid
Alarm output	Alarmiväljund
Changeover to ext. heat source	Lülitumine välisele kütteallikale
Max. load	Maksimaalne koormus
Min. load	Minimaalne koormus
Only for demand PCB option	Ainult käskluse trükkplaadi valik
Only for digital I/O PCB option	Ainult digitaalse sisend-väljund-trükkplaadi valik
Options: external heat source output, solar pump connection, alarm output	Valikud: välise kütteallika väljund, päikesepumba ühendus, alarmiväljund
Options: On/OFF output	Valikud: SISSE/VÄLJA väljund
Power limitation digital inputs: 12 V DC / 12 mA detection (voltage supplied by PCB)	Digitaalsete sisendite toitepiirang: 12 V DC / 12 mA tuvastamine (pinge trükkplaadilt)
Refer to operation manual	Vt kasutusjuhendit
Solar input	Päikeseenergia sisend
Solar pump connection	Päikesepumba ühendus
Space C/H On/OFF output	Ruumi jahutuse/kütte väljund SISSE/VÄLJA
SWB	Lülituskarp
(8) External On/OFF thermostats and heat pump convector	(8) Väline SISSE/VÄLJA termostaat ja soojuspumba konvektor
Additional LWT zone	Väljuva lisavee temperatuuritsoon
Main LWT zone	Väljuva põhivee temperatuuritsoon
Only for external sensor (floor/ambient)	Ainult välisandur (põrand või keskkond)
Only for heat pump convector	Ainult soojuspumba konvektorile
Only for wired On/OFF thermostat	Ainult juhtmega SISSE-VÄLJA termostaat
Only for wireless On/OFF thermostat	Ainult juhtmevaba SISSE-VÄLJA termostaat

Elektriühenduste skeem

Lisainfo saamiseks vaadake seadme juhtmete ühendamist.

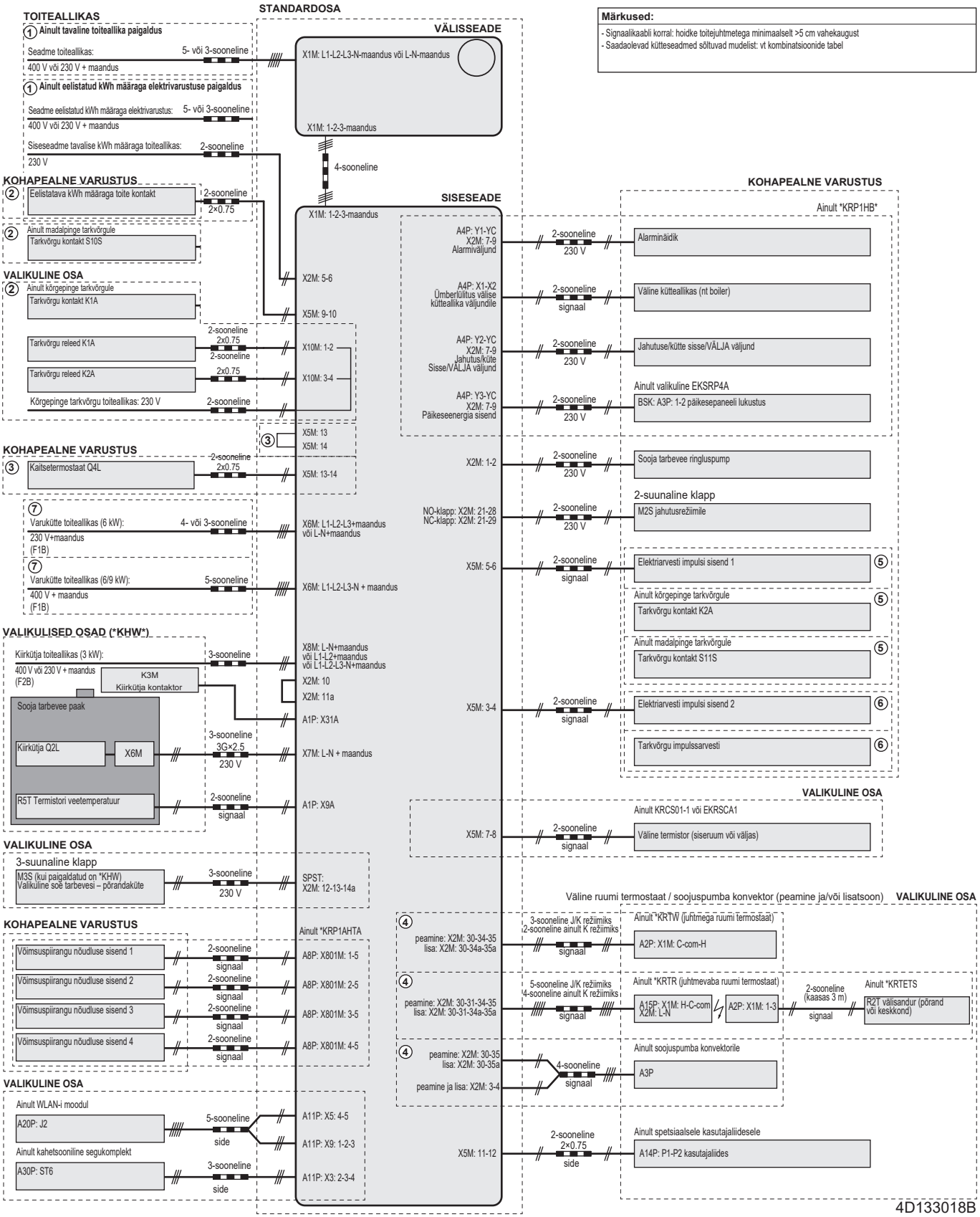

EAC

4P634879-1 0000000Z

Copyright 2021 Daikin

DAIKIN EUROPE N.V.

Zandvoordestraat 300, B-8400 Oostende, Belgium

4P634879-1 2021.03